КВСИСТЕМЫ

AC/DC источники питания

Системы электроснабжения

Каталог продукции ООО «КВ Системы».
Август 2026 года.

СОДЕРЖАНИЕ

3 О компании
5 Краткий список продукции

7 **AC/DC источники питания**
8 МАА-СБ(СВ), низкопрофильные источники питания
16 МАА-СГ(СД), низкопрофильные источники питания
30 КАМ, источники питания для портативной вычислительной техники
32 КАН, мощные управляемые AC/DC преобразователи
35 КАН-Д, модули питания на DIN-рейку
47 **AC/DC системы электроснабжения**
47 ИБП, источники бесперебойного питания
49 КАП, AC/DC источники питания высокой мощности
51 КАН-В, блоки питания M-CRPS
53 СБПЭ, системы беспроводной передачи энергии

54 **Фильтры радиопомех**
55 MPM/MPP
56 МАА-Ф

57 **Индивидуальные разработки**

Производитель имеет право изменять технические характеристики изделий и комплектацию без предварительного уведомления. Фактические технические характеристики и комплектация согласовываются в спецификации на поставку и могут отличаться от заявленных в справочных материалах.

О КОМПАНИИ

ООО «КВ Системы» — российский разработчик и производитель AC/DC источников вторичного электропитания, входит в состав НПО «Энергетическая Электроника», совместно с ООО «АЕДОН». Мы специализируемся на создании высоконадежной продукции, предназначенной для жестких условий эксплуатации. Нашу продукцию используют в своих изделиях ведущие компании радиоэлектронной промышленности: ПАО «Газпром», концерны «Росатом», АО «КРЭТ», ПАО «НПО «АЛМАЗ», АО «КОНЦЕРН «СОЗВЕЗДИЕ».

Наша компания расположена в г. Воронеж. Штат компании насчитывает свыше 500 человек, из которых более 30 % — инженерно-технические работники.

Декабрь, 1999 — основание компании «Александр Электрик» — производителя источников электропитания и преобразователей для оборудования специального назначения.

Январь, 2003 — получение сертификатов и лицензий на производство продукции по заказу Министерства обороны Российской Федерации. Объем выпускаемой продукции достигает 10 000 шт./год.

Август, 2007 — разработано и запущено в серийное производство 2-е поколение модулей электропитания. Подписан контракт на поставку продукции по заказу РЖД.

Июнь, 2012 — создание научно-производственного объединения «Энергетическая Электроника» в качестве нового холдингового предприятия.

Май, 2013 — разработано и запущено в серийное производство 3-е поколение модулей электропитания.

Декабрь, 2013 — создание компании «КВ Системы» в качестве нового проекта в рамках ООО «Энергетическая электроника». Основной целью является разработка и производство модулей питания для новых сегментов рынка.

Декабрь, 2015 — на основании решения о дублирующем производстве происходит разделение «АЕДОН» и «КВ Системы» на разработку и производство DC/DC и AC/DC модулей соответственно.

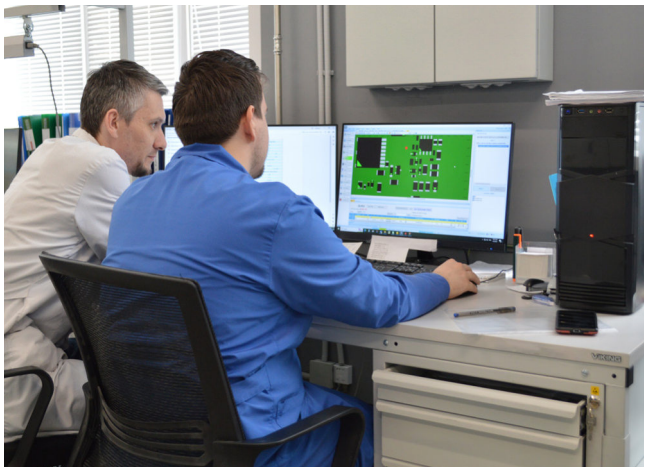

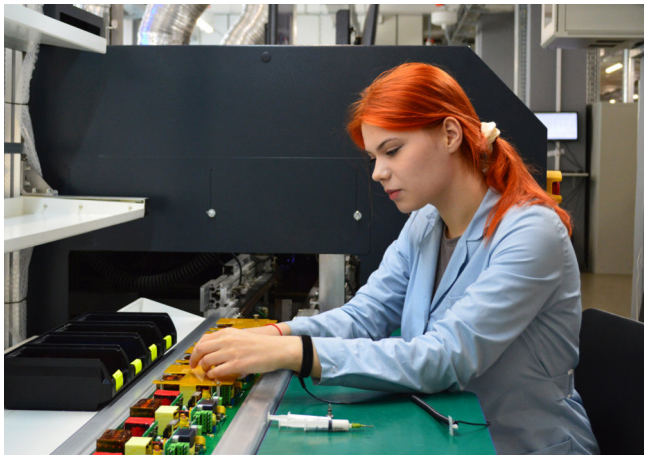

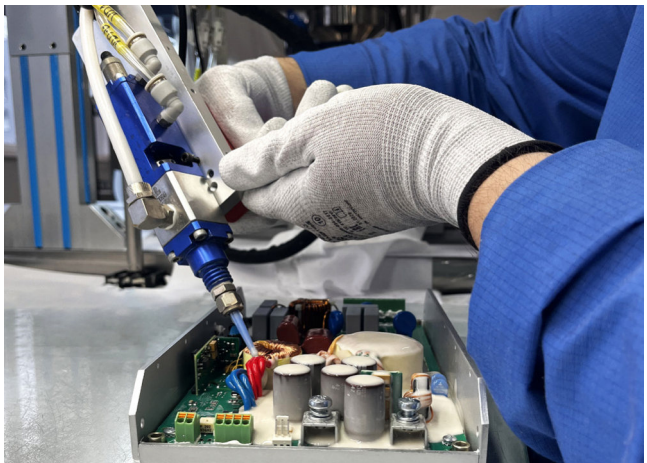

AC/DC источники питания

МАА-СБ(СВ), низкопрофильные источники питания с выходным напряжением 3..68 В.

ВП: БКЯЮ.436610.015 ТУ; ОТК: БКЯЮ.436610.017 ТУ

Страница	Модели	Мощность, Вт	КПД	Габариты, мм	Входное напряжение, В	Рабочая температура корпуса
9	МАА30-СБ(СВ)	20, 30	≥75%	107,5×56,5×17,5	~220 (187...242); =310 (263...341) ~115 (81...138); =160 (113...198)	«П»: –50...+85°C «Н»: –40...+85°C
10	МАА60-СБ(СВ)	50, 60	≥78%	129,5×61,5×20,5		
11	МАА180-СБ(СВ)	100; 150; 180	≥78%	136,5×97,5×31,5		
12	МАА400-СБ(СВ)	300; 400	≥78%; ≥86%	195,5×106,5×37		
13	МАА400-СБ(СВ) 3ф.	400	≥86%	195,5×106,5×37	~220 (187...253) (3ф. б.н.); =310 (263...340) ~380 (323...437) (3ф. б.н.); =535 (455...616)	
14	МАА800-СБ(СВ)	600; 800	≥86%	242,5×132,5×37	~220 (187...242); =310 (263...341) ~115 (81...138); =160 (113...198)	
15	МАА1200-СБ(СВ)	900; 1200	≥80%	284,5×174,5×39,5		

МАА-СГ(СД), низкопрофильные источники питания с выходным напряжением 3..68 В.

ОТК: БКЯЮ.436610.021 ТУ; ВП: БКЯЮ.436610.024 ТУ; ОТК: БКЯЮ.436610.025 ТУ, ВП: БКЯЮ.436610.015 ТУ; ОТК: БКЯЮ.436610.017 ТУ

Страница	Модели	Мощность, Вт	КПД	Габариты, мм	Входное напряжение, В	Рабочая температура корпуса
17	МАА30-СГ(СД)	30	≥75%	101×51×20	~220 (100...264); =310 (141...372) ~115 (81...138); =160 (113...198) ~220 (187...242); =310 (263...341)	«П»: –50...+85°C «Н»: –40...+85°C
18	МАА75-СГ(СД)	75	≥78%	111×61×25		
19	МАА250-СГ(СД)	250	≥86%	134×84×33		
20	МАА500-СГ(СД)	500	≥93%	175×93×35		
21	МАА500-СГ(СД) 3ф.	500	≥80%	175×93×35	~220 (187...253) (3ф. б.н.); =310 (263...340) ~380 (323...437) (3ф. б.н.); =535 (455...616)	
22	МАА1000-СГ(СД)	800; 1000	≥80%	211×117×41	~220 (100...264); =310 (141...372) ~115 (81...138); =160 (113...198) ~220 (187...242); =310 (263...341)	
23	МАА1000-СГ(СД)	1000	≥80%	211×117×41		«Н»: –40...+85°C; «П»: –50...+85°C; «А»: –60...+85°C
24	МАА1500-СГ(СД)	1500	≥80%	250×140×41		«П»: –50...+85°C «Н»: –40...+85°C
25	МАА1500-СГ(СД) 3ф.	1500	≥80%	250×140×41	~220 (187...253) (3ф. б.н.); =310 (263...340) ~380 (323...437) (3ф. б.н.); =535 (455...616)	«Н»: –40...+85°C; «П»: –50...+85°C; «А»: –60...+85°C
26	МАА3000-СГ(СД) 1ф.	3000	≥84%	250×140×50	~220 (187...242); =310 (263...341)	«П»: –50...+85°C «Н»: –40...+85°C
27	МАА3000-СГ(СД) 3ф.	3000	≥84%	250×140×50	~220 (187...253) (3ф. б.н.); =310 (263...340) ~380 (323...437) (3ф. б.н.); =535 (455...616)	
28	МАА3000-СГ(СД) Р 1ф.	3000	≥94%	284×174×53,5	~220 (176...264)	
29	МАА3000-СГ(СД) Р 3ф.	3000	≥94%	284×174×53,5	~220 (187...253) (3ф. б.н.); =310 (263...340) ~380 (323...437) (3ф. б.н.); =535 (455...616)	

КАМ, источники питания для портативной вычислительной техники

Страница	Модели	Мощность, Вт	КПД	Габариты, мм	Входное напряжение, В	Выходное напряжение, В	Рабочая температура окр. среды
31	КАМ100	100	≥87%	115×64×31	~220 (187...264); =310 (263...372)	19	–40...+55°C

КАН, мощные управляемые AC/DC преобразователи. АНЖЕ.436530.001 ТУ

Страница	Модели	Мощность, Вт	КПД	Габариты, мм	Входное напряжение, В	Выходное напряжение, В	Рабочая температура окр. среды	Форм-фактор
33	КАН5000Ц	5000	≥90%	475×140×63 (по корпусу), 570×165×75 (по монтажной плите)	~220 (90...264); =310 (160...390)	30; 60; 110; 250; 300	–20...+50°C (под заказ до –40...+50°C)	монтаж в платформу КАП или на поверхность
34	КАН5000Т	5000	≥93,5%	475×141×63 (по корпусу), 475×168×68 (по монтажной плите)	~380 (340...460) (3ф б.н.); =550 (470...640) В	30; 60; 110; 140; 250; 300; 350		монтаж на поверхность

КАН-Д, модули питания на DIN-рейку. АНЖЕ.436610.002 ТУ; АНЖЕ.430601.001; АНЖЕ.436437.009; АНЖЕ.436122.001; АНЖЕ.563451.001

Страница	Модели	Мощность, Вт	КПД (Uвых.=24 В)	Габариты, мм	Входное напряжение, В	Выходное напряжение, В	Рабочая температура окр. среды
36	КАН-Д75	75	≥89%	131×134×33	~220 (85...264); =310 (90...372)	12; 24; 48	–50 (–25)...+70°C
37	КАН-Д120	120	≥89%	131×134×42	~220 (85...264); =310 (90...372)	12; 24; 48	–50 (–25)...+70°C
38	КАН-Д150	150	≥90%	131×134×42	~220 (80...264); =310 (112...372)	12; 24; 48	–50 (–25)...+70°C
39	КАН-Д240	240	≥91%	131×133×62	~220(85...264); =310 (100..372)	12; 24; 48	–50 (–25)...+70°C
40	КАН-Д300	300	≥90%	131×133×62	~220 (80...264); =310 (110...372)	12; 24; 48	–50 (–25)...+70°C
41	КАН-Д480	480	≥92%	131×134×62	~230 (85...264); =310 (90...372)	24	–50 (–25)...+70°C
42	КАН-Д500	480	≥92%	131×133×62	~220 (187...264); =310 (263...372)	24	–50 (–25)...+70°C
43	КАН-МД40	ток 40 А	-	131×130×50	=12...48	12...48	–50...+70°C
44	КДН-Д120	120	≥90%	131×133×37	=24 (18...32)	24	–25...+70°C
45	ИБП-Д240-24	ток 10 А	-	131×133×35	=24 (20,5...24,5)	24	–40...+70 °C
46	АКБ-Д7.2-24	ёмкость 7,2 А*ч	-	158×163×128	=24 (ном.)	24 (ном.)	разряд: –20...+60 °C заряд: –10...+60 °C

Заказные системы питания, в разработке

Страница	Модели	Мощность, Вт	КПД	Габариты, мм	Входное напряжение, В	Выходное напряжение, В	Рабочая температура окр. среды
48	ИБП «Поток»	1800	≥94%	465×600×88	~220/230 (187...242) 1ф.	~220/230	-20...+50°C
50	КАП15	15000	≥93%	566×482,6×132,5	~380 (350...450) В (3ф.+н.)	30; 60; 110; 250; 300	–20(–40)...+50°C
52	КАН-В800Ц12	800	≥94%	185×73,5×39	~(90...264)	12	0...+55 °C

Страница	Модели	Мощность, Вт	Номинальное напряжение Li-ion, В	Номинальная ёмкость Li-ion, А·ч	Метод заряда	Габаритные размеры передающего индуктора, мм
53	СБПЭ20	≤25	7,4	2,6	CC/VC (до напряжения 8,4 В (4,2 В/эл))	135×65×105
53	СБПЭ100	≤100	22,2	3,6	CC/VC (до напряжения 25,2 В (4,2 В/эл))	185×73,5×39

Фильтры радиопомех

МРМ/МРР. ВП: БКЯЮ.468829.004ТУ; ОТК: БКЯЮ.468829.007ТУ

Страница	Модели	Габариты, мм	Входное напряжение, В	Максимальный проходной ток, А	Рабочая температура корпуса
55	МРМ4	67,5×40,2×10,2	~115 (81...138) (400 Гц); ~220 (187...242) (50, 400 Гц)	1	«М»: –60...+85°C
	МРР2	107,5×56,5×19,2		3	
	МРР3	129,5×61,5×22,2		7,5	

МАА-Ф. ВП: БКЯЮ.436610.019 ТУ; ОТК: БКЯЮ.436610.022 ТУ

Страница	Модели	Габариты, мм	Входное напряжение, В	Максимальный проходной ток, А	Рабочая температура корпуса
56	МАА200	107,5×56,5×17,5	~115 (81...138) (400 Гц); ~220 (187...242) (50, 400 Гц)	2/1	«П»: –50...+85°C «Н»: –40...+85°C
	МАА600	129,5×61,5×20,5		6/3	
	МАА2000	136,5×97,5×31,5		18/9	

AC/DC ИСТОЧНИКИ ПИТАНИЯ

МАА-СБ(СВ) и МАА-СГ(СД), низкопрофильные источники питания

КАН, модули питания

КАН-Д, модули питания на DIN-рейку

На данный момент основными направлениями развития компании являются:

- Компактные AC/DC преобразователи для жестких условий эксплуатации, не требующие дополнительной внешней обвязки.
- Мощные управляемые системы питания с функционалом зарядных устройств и систем бесперебойного питания.
- Уникальные системы электроснабжения, по ТЗ заказчика.
- Преобразователи для промышленной автоматизации добывающей отрасли.

Серия МАА-СБ(СВ), низкопрофильные источники питания

ВП: БКЯЮ.436610.015 ТУ

ОТК: БКЯЮ.436610.017 ТУ

В РЕЕСТРЕ МПТ

Модели	Мощность, Вт	КПД	Габариты, мм	Входное напряжение, В	Рабочая температура корпуса
МАА30-СБ(СВ)	20, 30	≥75%	107,5×56,5×17,5	~220 (187...242); =310 (263...341) ~115 (81...138); =160 (113...198)	«П»: –50...+85°C «Н»: –40...+85°C
МАА60-СБ(СВ)	50, 60	≥78%	129,5×61,5×20,5		
МАА180-СБ(СВ)	100; 150; 180	≥78%	136,5×97,5×31,5		
МАА400-СБ(СВ)	300; 400	≥78%; ≥86%	195,5×106,5×37		
МАА400-СБ(СВ) 3ф.	400	≥86%	195,5×106,5×37	~220 (187...253) (3ф. б.н.); =310 (263...340) ~380 (323...437) (3ф. б.н.); =535 (455...616)	
МАА800-СБ(СВ)	600; 800	≥86%	242,5×132,5×37	~220 (187...242); =310 (263...341) ~115 (81...138); =160 (113...198)	
МАА1200-СБ(СВ)	900; 1200	≥80%	284,5×174,5×39,5		

ОСОБЕННОСТИ

- Входит в перечень ЭКБ-18
- Рабочая температура корпуса: –40...+85°C, –50...+85°C
- Высокая надежность
- Пассивное охлаждение
- Гарантия 20 лет

Описание серии МАА-СБ(СВ) на сайте производителя:
https://kwsystems.ru/catalog/acdc/series/2

394026, Россия, Воронеж, ул. Дружинников, 5б +7 473 211-06-36 info@kwsystems.ru www.kwsystems.ru

МАА30-СБ(СВ)

ВП: БКЯЮ.436610.015 ТУ | ОТК: БКЯЮ.436610.017 ТУ

В РЕЕСТРЕ МПТ

ОСОБЕННОСТИ

- Категория качества «ВП», перечень ЭКБ-18 [1]
- ЭМС: ГОСТ В 25803-91, кривая 2 без внешних компонентов
- Выходные пульсации <50 мВ (Uвых.: =27 В)
- Выходной ток до 6 А
- Низкопрофильная конструкция (17,5 мм)
- Защита от перегрузки, перенапряжения, перегрева и КЗ
- Безвентиляторное охлаждение (включая конвекционное)

СООТВЕТСТВИЕ СТАНДАРТАМ

Климатическое исполнение	«В» по ГОСТ 15150
Электромагнитная совместимость	ГОСТ В 25803, Кривая 2
Стойкость к ВВФ	ГОСТ РВ 20.39.414.1

НАЗНАЧЕНИЕ ВЫВОДОВ

Вывод	Назначение	Вывод	Назначение
1	⏚	4	+ВЫХ1
2	N	5	–ВЫХ1
3	L	6	КОРП

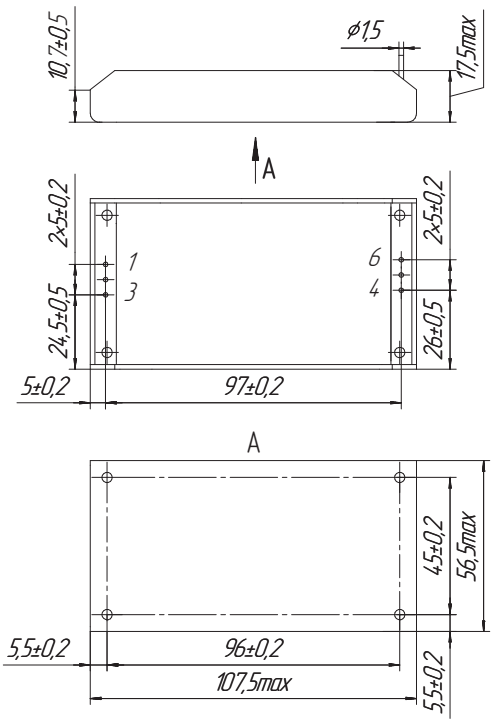

Габаритный чертеж одноканального исполнения с цилиндрическими выводами. Габариты в мм. Доступны другие исполнения. Более подробно с технической информацией можно ознакомиться на сайте производителя.

ИНФОРМАЦИЯ ДЛЯ ЗАКАЗА [2]

МАА	30	–	1	С	27	С	Б	П
AC/DC преобразователь	Номинальная выходная мощность, Вт: 20; 30		Количество выходных каналов	Индекс номинального входного напряжения: С: ~220 В / =310 В; К: ~115 В / =160 В	Выходное напряжение, В (согласно табл. основных характеристик)	Исполнение с заливкой	Индекс конструктивного исполнения: Б – с цилиндрическими выводами; В – с гибкими монтажными выводами.	Индекс рабочей температуры корпуса: Н: от –40 до +85 °С; П: от –50 до +85 °С.

ОСНОВНЫЕ ХАРАКТЕРИСТИКИ [2]

Номинальный диапазон входного напряжения	Сеть «С»: ~187...242 В; =263...341 В Сеть «К»: ~81...138 В; =113...198 В
Диапазон переходного отклонения входного напряжения (в теч.1 сек.)	Сеть «С»: ~176...264 В; =248...372 В Сеть «К»: ~81...150 В; =113...211 В
Частота питающей сети	Сеть «С»: 50, 400 Гц Сеть «К»: 400 Гц
Выходное напряжение [3]	в диапазоне 3...68 В
Выходной ток	не более 6 А
Нестабильность при изменении вх. напряжения и вых. тока	±2%
Размах пульсаций (пик-пик)	<2% Uвых. ном.
Защита от КЗ по выходу	авт. восстановление
Защита от перенапряжения по выходу	<125% Uвых. ном.
Защита от перегрузки по току	Рмакс. < 1,8 Рном.
Повышенная влажность	98% при t° среды +35°С
Рабочая температура корпуса	Н: –40...+85°С П: –50...+85°С
КПД	≥75%
Прочность изоляции (вх./вых.)	~1500 В
Охлаждение	кондуктивное
Габариты	107,5×56,5×17,5 мм
Масса	не более 300 г

[1] Для БКЯЮ.436610.015 ТУ.
[2] Вся информация приведена для одноканального исполнения.
[3] Наличие исполнения с конкретным выходным напряжением уточняйте у регионального менеджера.

МАА60-СБ(СВ)

ВП: БКЯЮ.436610.015 ТУ | ОТК: БКЯЮ.436610.017 ТУ

В РЕЕСТРЕ МПТ

ОСОБЕННОСТИ

- Категория качества «ВП», перечень ЭКБ-18 [1]
- Высокий КПД (≥78 %)
- ЭМС: ГОСТ В 25803-91, кривая 2 без внешних компонентов
- Выходной ток до 12 А
- Выходные пульсации <50 мВ (Uвых.: =27 В)
- Низкопрофильная конструкция (20,5 мм)
- Защита от перегрузки, перенапряжения, перегрева и КЗ
- Безвентиляторное охлаждение (включая конвекционное)

СООТВЕТСТВИЕ СТАНДАРТАМ

Климатическое исполнение	«В» по ГОСТ 15150
Электромагнитная совместимость	ГОСТ В 25803
Стойкость к ВВФ	ГОСТ РВ 20.39.414.1

НАЗНАЧЕНИЕ ВЫВОДОВ

Вывод	Назначение
1	⏚
2	N
3	L

Вывод	Назначение
4, 5, 6	+ВЫХ1
7, 8, 9	–ВЫХ1

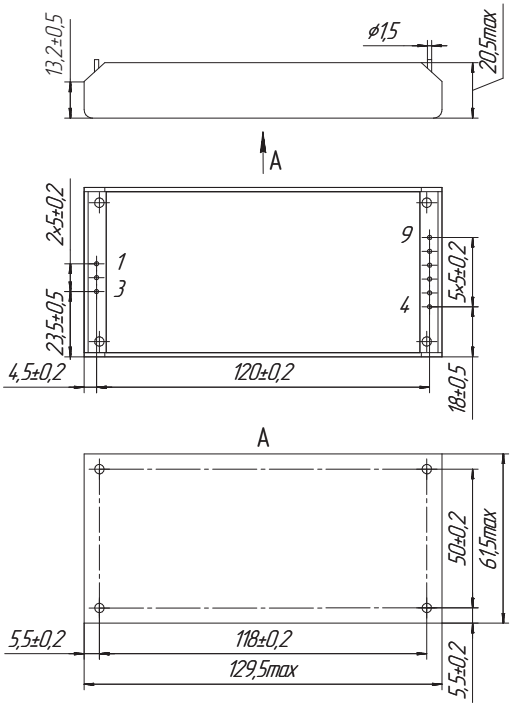

Габаритный чертеж одноканального исполнения с цилиндрическими выводами. Габариты в мм. Доступны другие исполнения. Более подробно с технической информацией можно ознакомиться на сайте производителя.

ИНФОРМАЦИЯ ДЛЯ ЗАКАЗА [2]

МАА	60	–	1	С	27	С	Б	П
AC/DC преобразователь	Номинальная выходная мощность, Вт: 50; 60		Количество выходных каналов	Индекс номинального входного напряжения: С: ~220 В / =310 В; К: ~115 В / =160 В	Выходное напряжение, В (согласно табл. основных характеристик)	Исполнение с заливкой	Индекс конструктивного исполнения: Б – с цилиндрическими выводами; В – с гибкими монтажными выводами.	Индекс рабочей температуры корпуса: Н: от –40 до +85 °С; П: от –50 до +85 °С.

ОСНОВНЫЕ ХАРАКТЕРИСТИКИ [2]

Номинальный диапазон входного напряжения	Сеть «С»: ~187...242 В; =263...340 В Сеть «К»: ~81...138 В; =113...198 В
Диапазон переходного отклонения входного напряжения (в теч.1 сек.)	Сеть «С»: ~176...264 В; =248...372 В Сеть «К»: ~81...150 В; =113...211 В
Частота питающей сети	Сеть «С»: 50, 400 Гц Сеть «К»: 400 Гц
Выходное напряжение [3]	в диапазоне 3...68 В
Выходной ток	не более 12 А
Нестабильность при изменении вх. напряжения и вых. тока	±2% для первого канала
Размах пульсаций (пик-пик)	<2% при Uвых. ном.
Защита от КЗ по выходу	авт. восстановление
Защита от перенапряжения по выходу	<125% Uвых. ном.
Защита от перегрузки по току	Рмакс. < 1,8 Рном.
Повышенная влажность	95% при t° среды +35°С
Рабочая температура корпуса	Н: –40...+85°С П: –50...+85°С
КПД	≥78 %
Прочность изоляции (вх./вых.)	~1500 В
Охлаждение	кондуктивное
Габариты	129,5×61,5×20,5 мм
Масса	не более 400 г

[1] Для БКЯЮ.436610.015 ТУ.
[2] Вся информация приведена для одноканального исполнения.
[3] Наличие исполнения с конкретным выходным напряжением уточняйте у регионального менеджера.

394026, Россия, Воронеж, ул. Дружинников, 5б +7 473 211-06-36 info@kwsystems.ru www.kwsystems.ru

МАА180-СБ(СВ)

ВП: БКЯЮ.436610.015 ТУ

ОТК: БКЯЮ.436610.017 ТУ

В РЕЕСТРЕ МПТ

ОСОБЕННОСТИ

- Категория качества «ВП», перечень ЭКБ-18 [1]
- Высокий КПД (≥78%)
- ЭМС: ГОСТ В 25803-91, кривая 2 без внешних компонентов
- Выходные пульсации <50 мВ (Uвых.: =27 В)
- Набор сервисных функций
- Низкопрофильная конструкция (31,5 мм)
- Защита от перегрузки, перенапряжения, перегрева и КЗ
- Безвентиляторное охлаждение

СООТВЕТСТВИЕ СТАНДАРТАМ

Климатическое исполнение	«В» по ГОСТ 15150
Электромагнитная совместимость	ГОСТ В 25803
Стойкость к ВВФ	ГОСТ РВ 20.39.414.1

НАЗНАЧЕНИЕ ВЫВОДОВ

Вывод	Назначение	Вывод	Назначение
1	⏚	6,7	+ВЫХ1
2	L	8,9	–ВЫХ1
3	N	10	+ВЫХ1
4	–УПР/РЕГ	11	–ВЫХ1
5	+УПР	12	–ВЫХ1

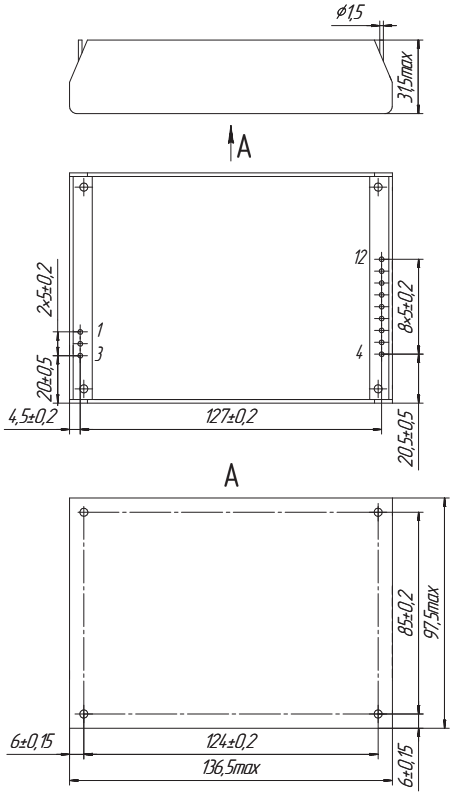

Габаритный чертеж одноканального исполнения с цилиндрическими выводами. Габариты в мм. Доступны другие исполнения. Более подробно с технической информацией можно ознакомиться на сайте производителя.

ИНФОРМАЦИЯ ДЛЯ ЗАКАЗА [2]

МАА	180	–	1	С	27	С	Б	П
AC/DC преобразователь	Номинальная выходная мощность, Вт: 100; 150; 180		Количество выходных каналов	Индекс номинального входного напряжения: С: ~220 В / =310 В; К: ~115 В / =160 В	Выходное напряжение, В (согласно табл. основных характеристик)	Исполнение с заливкой	Индекс конструктивного исполнения: Б – с цилиндрическими выводами; В – с гибкими монтажными выводами.	Индекс рабочей температуры корпуса: Н: от –40 до +85 °С; П: от –50 до +85 °С.

ОСНОВНЫЕ ХАРАКТЕРИСТИКИ [2]

Номинальный диапазон входного напряжения	Сеть «С»: ~187...242 В; =263...340 В Сеть «К»: ~81...138 В; =113...198 В
Диапазон переходного отклонения входного напряжения (в теч.1 сек.)	Сеть «С»: ~176...264 В; =248...372 В Сеть «К»: ~81...150 В; =113...211 В
Частота питающей сети	Сеть «С»: 50, 400 Гц Сеть «К»: 400 Гц
Выходное напряжение [3]	в диапазоне 3...68 В
Выходной ток	не более 30 А
Нестабильность при изменении вх. напряжения и вых. тока	±2% для первого канала
Размах пульсаций (пик-пик)	<2% при Uвых. ном.
Защита от КЗ по выходу	авт. восстановление
Защита от перенапряжения по выходу	<125% Uвых. ном.
Защита от перегрузки по току	Рмакс. < 1,8 Рном.
Регулировка вых. напряжения	±10 %
Повышенная влажность	95% при t° среды +25°С
Рабочая температура корпуса	Н: –40...+85°С П: –50...+85°С
КПД	≥78%
Прочность изоляции (вх./вых.)	~1500 В
Охлаждение	кондуктивное
Габариты	136,5×97,5×31,5 мм
Масса	не более 800 г

[1] Для БКЯЮ.436610.015 ТУ.
[2] Вся информация приведена для одноканального исполнения.
[3] Наличие исполнения с конкретным выходным напряжением уточняйте у регионального менеджера.

МАА400-СБ(СВ)

ВП: БКЯЮ.436610.015 ТУ | ОТК: БКЯЮ.436610.017 ТУ

В РЕЕСТРЕ МПТ

ОСОБЕННОСТИ

- Категория качества «ВП», перечень ЭКБ-18 [1]
- Низкопрофильная конструкция (37 мм)
- Защита от перегрузки, перенапряжения, перегрева и КЗ
- Широкий набор сервисных функций
- Повышенная максимальная емкость нагрузки
- Широкий диапазон регулировки выходного напряжения
- Опционально: температура эксплуатации от –50 °С

СООТВЕТСТВИЕ СТАНДАРТАМ

Климатическое исполнение	«В» по ГОСТ 15150
Электромагнитная совместимость	ГОСТ В 25803
Стойкость к ВВФ	ГОСТ РВ 20.39.414.1

НАЗНАЧЕНИЕ ВЫВОДОВ (МАА 400)

Вывод	Назначение	Вывод	Назначение
1	⏚	8	+УПР
2	N	9	РЕГ
3	L	10	+ВЫХ1
4	+ОС	11	–ВЫХ1
5	–ОС	12	–ВЫХ2
6	ПАРАЛ	13	+ВЫХ2
7	–УПР	14	–ВЕНТ
		15	+ВЕНТ

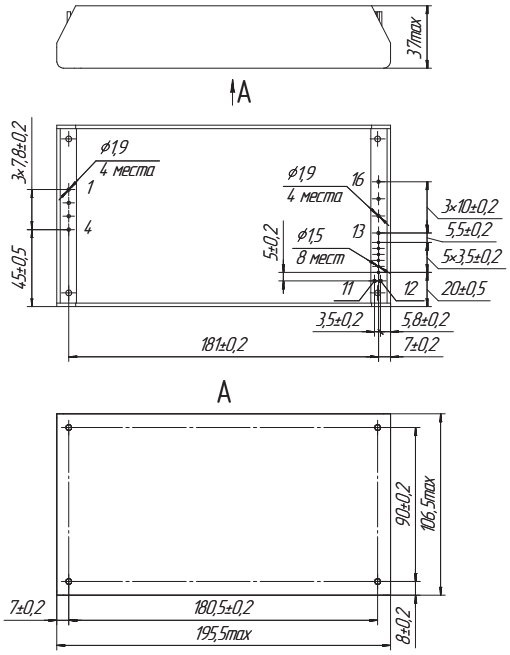

Габаритный чертеж одноканального исполнения с цилиндрическими выводами. Габариты в мм. Доступны другие исполнения. Более подробно с технической информацией можно ознакомиться на сайте производителя.

ИНФОРМАЦИЯ ДЛЯ ЗАКАЗА [2]

МАА	400	–	1	С	27	С	Б	П
AC/DC преобразователь	Номинальная выходная мощность, Вт: 300; 400		Количество выходных каналов	Индекс номинального входного напряжения: С: ~220 В / =310 В; К: ~115 В / =160 В	Выходное напряжение, В (согласно табл. основных характеристик)	Исполнение с заливкой	Индекс конструктивного исполнения: Б– с цилиндрическими выводами; В– с гибкими монтажными выводами.	Индекс рабочей температуры корпуса: Н: от –40 до +85 °С; П: от –50 до +85 °С.

ОСНОВНЫЕ ХАРАКТЕРИСТИКИ [2]

Номинальный диапазон входного напряжения	Сеть «С»: ~187...242 В; =263...340 В Сеть «К»: ~81...138 В; =113...198 В
Диапазон переходного отклонения входного напряжения (в теч.1 сек.)	Сеть «С»: ~176...264 В; =248...372 В Сеть «К»: ~81...150 В; =113...211 В
Частота питающей сети	Сеть «С»: 50, 400 Гц Сеть «К»: 400 Гц
Выходное напряжение [3]	в диапазоне 3...68 В
Выходной ток	не более 60 А
Нестабильность при изменении вх. напряжения и вых. тока	±2%
Размах пульсаций (пик-пик)	<2% Uвых. ном.
Защита от КЗ по выходу	авт. восстановление
Защита от перенапряжения по выходу	<125% Uвых. ном.
Защита от перегрузки по току	Рмакс. < 1,8 Рном.
Регулировка вых. напряжения	–35...+10% (опция: до -75...+10%)
Повышенная влажность	98% при t° среды +35°С
Рабочая температура корпуса	Н: –40...+85°С П: –50...+85°С
КПД	≥78% для МАА300; ≥86% для МАА400
Прочность изоляции (вх./вых.)	~1500 В
Охлаждение	кондуктивное
Габариты	195,5×106,5×37 мм
Масса	не более 1600 г

[1] Для БКЯЮ.436610.015 ТУ.
[2] Вся информация приведена для одноканального исполнения.
[3] Наличие исполнения с конкретным выходным напряжением уточняйте у регионального менеджера.

394026, Россия, Воронеж, ул. Дружинников, 5б +7 473 211-06-36 info@kwsystems.ru www.kwsystems.ru

МАА400-СБ(СВ) 3ф.

ВП: БКЯЮ.436610.015 ТУ | ОТК: БКЯЮ.436610.017 ТУ

В РЕЕСТРЕ МПТ

ОСОБЕННОСТИ

- Категория качества «ВП», литера А
- Выходной ток до 44,4 А
- Низкопрофильная конструкция (37 мм)
- Широкий набор сервисных функций
- Безвентиляторное охлаждение
- Защита от перегрузки, перенапряжения, перегрева и КЗ

СООТВЕТСТВИЕ СТАНДАРТАМ

Климатическое исполнение	«В» по ГОСТ 15150
Электромагнитная совместимость	ГОСТ В 25803
Стойкость к ВВФ	ГОСТ РВ 20.39.414.1

НАЗНАЧЕНИЕ ВЫВОДОВ

Вывод	Назначение	Вывод	Назначение
1	С	8	–ОС
2	В	9	ПАРАЛ
3	А	10	РЕГ
4	⏚	11	–U ВЕНТ
5	–УПР	12	+U ВЕНТ
6	+УПР	13, 14	+U ВЫХ1
7	+ОС	15, 16	–U ВЫХ1

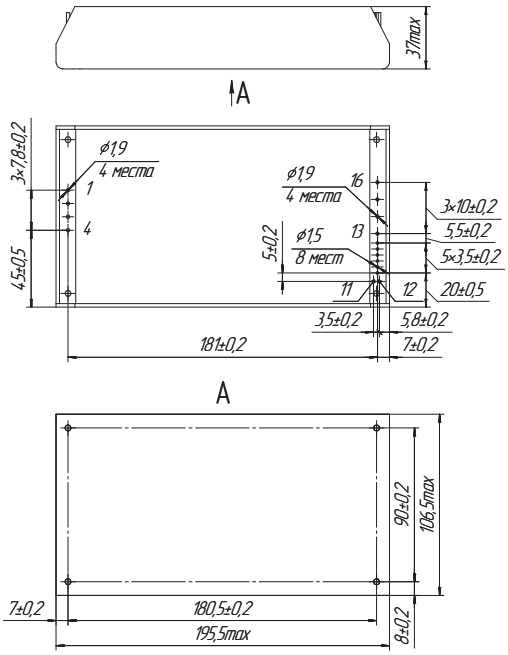

Габаритный чертеж одноканального исполнения с цилиндрическими выводами. Габариты в мм. Доступны другие исполнения. Более подробно с технической информацией можно ознакомиться на сайте производителя.

ИНФОРМАЦИЯ ДЛЯ ЗАКАЗА [1]

МАА	400	–	1	Т	27	С	Б	П
AC/DC преобразователь	Номинальная выходная мощность, Вт: 400		Количество выходных каналов	Индекс номинального входного напряжения: Т: ~380 В (3ф. б.н.) / =535 В; П: ~220 В (3ф. б.н.) / =310 В	Выходное напряжение, В (согласно табл. основных характеристик)	Исполнение с заливкой	Индекс конструктивного исполнения: Б – с цилиндрическими выводами; В – с гибкими монтажными выводами.	Индекс рабочей температуры корпуса: Н: от –40 до +85 °С; П: от –50 до +85 °С.

ОСНОВНЫЕ ХАРАКТЕРИСТИКИ [1]

Номинальный диапазон входного напряжения	Сеть «Т»: ~323...437 В; =455...616 В Сеть «П»: ~187...253 В; =263...356 В
Диапазон переходного отклонения входного напряжения (в теч.1 сек.)	Сеть «Т»: ~304...456 В; =428...642 В Сеть «П»: ~176...264 В; =248...372 В
Частота питающей сети	Сеть «Т»: 50 Гц Сеть «П»: 400 Гц
Выходное напряжение [2]	27 В
Выходной ток	14,9 А
Нестабильность при изменении вх. напряжения и вых. тока	±2%
Размах пульсаций (пик-пик)	<2% Uвых. ном.
Защита от КЗ по выходу	авт. восстановление
Защита от перенапряжения по выходу	<125% Uвых. ном.
Защита от перегрузки по току	Рмакс. < 1,8 Рном.
Регулировка вых. напряжения	±10 %
Повышенная влажность	98% при t° среды +35°С
Рабочая температура корпуса	Н: –40...+85°С П: –50...+85°С
КПД	≥86%
Прочность изоляции (вх./вых.)	~1500 В
Охлаждение	кондуктивное
Габариты	195,5×106,5×37 мм
Масса	не более 1600 г

[1] Вся информация приведена для одноканального исполнения.
[2] Наличие исполнения с конкретным выходным напряжением уточняйте у регионального менеджера.

МАА800-СБ(СВ)

ВП: БКЯЮ.436610.015 ТУ

ОТК: БКЯЮ.436610.017 ТУ

В РЕЕСТРЕ МПТ

ОСОБЕННОСТИ

- Категория качества «ВП», перечень ЭКБ-18 [1]
- Низкопрофильная конструкция (37 мм)
- Защита от перегрузки, перенапряжения, перегрева и КЗ
- Широкий набор сервисных функций
- Повышенная максимальная емкость нагрузки
- Широкий диапазон регулировки выходного напряжения
- Опционально: температура эксплуатации от -50 °C

СООТВЕТСТВИЕ СТАНДАРТАМ

Климатическое исполнение	«В» по ГОСТ 15150
Электромагнитная совместимость	ГОСТ В 25803
Стойкость к ВВФ	ГОСТ РВ 20.39.414.1

НАЗНАЧЕНИЕ ВЫВОДОВ

Вывод	Назначение
1	⏚
2	N
3	L
4	+УПР
5	–УПР
6	ПАРАЛ
7	+ОС
8	–ОС

Вывод	Назначение
9	РЕГ
10, 11	+ВЫХ1
12-15	–ВЫХ1
16, 17	+ВЫХ1
18	–ВЕНТ
19	+ВЕНТ

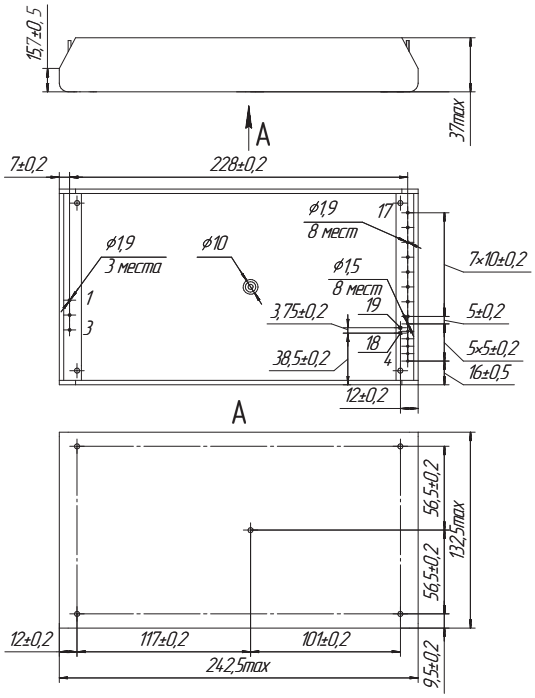

Габаритный чертеж одноканального исполнения с цилиндрическими выводами. Габариты в мм. Доступны другие исполнения. Более подробно с технической информацией можно ознакомиться на сайте производителя.

ИНФОРМАЦИЯ ДЛЯ ЗАКАЗА [2]

МАА	800	–	1	С	27	С	Б	П
AC/DC преобразователь	Номинальная выходная мощность, Вт: 600; 800		Количество выходных каналов	Индекс номинального входного напряжения: С: ~220 В / =310 В; К: ~115 В / =160 В	Выходное напряжение, В (согласно табл. основных характеристик)	Исполнение с заливкой	Индекс конструктивного исполнения: Б– с цилиндрическими выводами; В– с гибкими монтажными выводами.	Индекс рабочей температуры корпуса: Н: от –40 до +85 °C; П: от –50 до +85 °C.

ОСНОВНЫЕ ХАРАКТЕРИСТИКИ [2]

Номинальный диапазон входного напряжения	Сеть «С»: ~187...242 В; =263...340 В Сеть «К»: ~81...138 В; =113...198 В
Диапазон переходного отклонения входного напряжения (в теч.1 сек.)	Сеть «С»: ~176...264 В; =248...372 В Сеть «К»: ~81...150 В; =113...211 В
Частота питающей сети	Сеть «С»: 50, 400 Гц Сеть «К»: 400 Гц
Выходное напряжение [3]	в диапазоне 3...68 В
Выходной ток	не более 66,6 А
Нестабильность при изменении вх. напряжения и вых. тока	±2%
Размах пульсаций (пик-пик)	<2% Uвых. ном.
Защита от КЗ по выходу	авт. восстановление
Защита от перенапряжения по выходу	<125% Uвых. ном.
Защита от перегрузки по току	Рмакс. < 1,8 Рном.
Регулировка вых. напряжения	–35...+10% (опция: до -75...+10%)
Повышенная влажность	98% при t° среды +35°C
Рабочая температура корпуса	Н: –40...+85°C П: –50...+85°C
КПД	≥86%
Прочность изоляции (вх./вых.)	~1500 В
Охлаждение	кондуктивное
Габариты	242,5×132,5×37 мм
Масса	не более 2500 г

[1] Для БКЯЮ.436610.015 ТУ.
[2] Вся информация приведена для одноканального исполнения.
[3] Наличие исполнения с конкретным выходным напряжением уточняйте у регионального менеджера.

394026, Россия, Воронеж, ул. Дружинников, 5б +7 473 211-06-36 info@kwsystems.ru www.kwsystems.ru

МАА1200-СБ(СВ)

ВП: БКЯЮ.436610.015 ТУ | ОТК: БКЯЮ.436610.017 ТУ

В РЕЕСТРЕ МПТ

ОСОБЕННОСТИ

- Категория качества «ВП», перечень ЭКБ-18 [1]
- Низкопрофильная конструкция (39,5 мм)
- Высокий КПД (≥80%)
- ЭМС: ГОСТ В 25803-91, кривая 2 без внешних компонентов
- Выходные пульсации <50 мВ (Uвых=27 В)
- Защита от перегрузки, перенапряжения, перегрева и КЗ
- Широкий набор сервисных функций

Опционально:

- Повышенная максимальная емкость нагрузки
- Широкий диапазон регулировки выходного напряжения
- Температура эксплуатации от –50 °С

НАЗНАЧЕНИЕ ВЫВОДОВ

Вывод	Назначение
1	⏚
2	N
3	L
4	ПАРАЛ
5	+ОС
6	–ОС
7	+УПР

Вывод	Назначение
8	–УПР
9	РЕГ
10	–ВЕНТ
11	+ВЕНТ
12, 13	+ВЫХ1
14, 15, 16, 17	–ВЫХ1
18, 19	+ВЫХ1

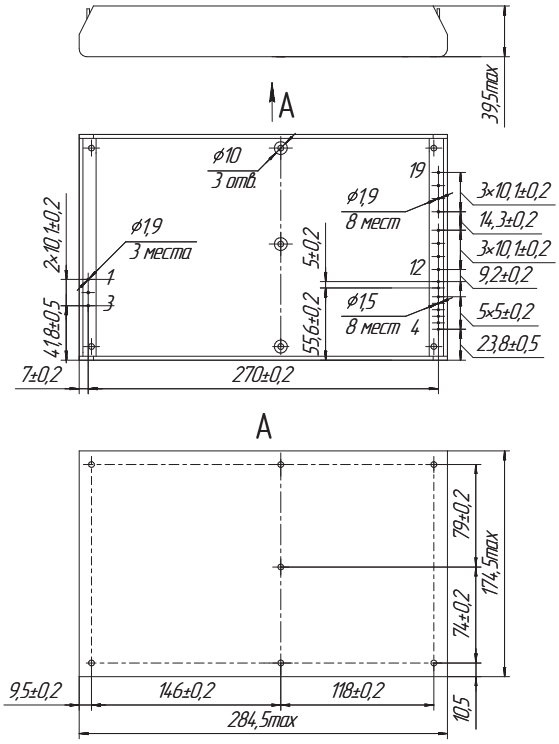

Габаритный чертеж одноканального исполнения с цилиндрическими выводами. Габариты в мм. Доступны другие исполнения. Более подробно с технической информацией можно ознакомиться на сайте производителя.

ИНФОРМАЦИЯ ДЛЯ ЗАКАЗА [2]

МАА	1200	–	1	С	27	С	Б	П
AC/DC преобразователь	Номинальная выходная мощность, Вт: 900; 1200		Количество выходных каналов	Индекс номинального входного напряжения: С: ~220 В / =310 В; К: ~115 В / =160 В	Выходное напряжение, В (согласно табл. основных характеристик)	Исполнение с заливкой	Индекс конструктивного исполнения: Б– с цилиндрическими выводами; В– с гибкими монтажными выводами.	Индекс рабочей температуры корпуса: Н: от –40 до +85 °С; П: от –50 до +85 °С.

ОСНОВНЫЕ ХАРАКТЕРИСТИКИ [2]

Номинальный диапазон входного напряжения	Сеть «С»: ~187...242 В; =263...340 В Сеть «К»: ~81...138 В; =113...198 В
Диапазон переходного отклонения входного напряжения (в теч.1 сек.)	Сеть «С»: ~176...264 В; =248...372 В Сеть «К»: ~81...150 В; =113...211 В
Частота питающей сети	Сеть «С»: 50, 400 Гц Сеть «К»: 400 Гц
Выходное напряжение [3]	в диапазоне 3...68 В
Выходной ток	не более 80 А
Нестабильность при изменении вх. напряжения и вых. тока	±2%
Размах пульсаций (пик-пик)	<2% Uвых. ном.
Защита от КЗ по выходу	авт. восстановление
Защита от перенапряжения по выходу	<125% Uвых. ном.
Защита от перегрузки по току	Рмакс. < 1,8 Рном.
Регулировка вых. напряжения	±10% (опция: до –75...+10%)
Повышенная влажность	98% при t° среды +35°С
Рабочая температура корпуса	Н: –40...+85°С П: –50...+85°С
КПД	≥80%
Прочность изоляции (вх./вых.)	~1500 В
Охлаждение	кондуктивное
Габариты	284,5×174,5×39,5 мм
Масса	не более 4500 г

СООТВЕТСТВИЕ СТАНДАРТАМ

Климатическое исполнение	«В» по ГОСТ 15150
Электромагнитная совместимость	ГОСТ В 25803
Стойкость к ВВФ	ГОСТ РВ 20.39.414.1

[1] Для БКЯЮ.436610.015 ТУ.
[2] Вся информация приведена для одноканального исполнения.
[3] Наличие исполнения с конкретным выходным напряжением уточняйте у регионального менеджера.

Серия МАА-СГ(СД), низкопрофильные источники питания

ОТК: БКЯЮ.436610.021 ТУ; ВП: БКЯЮ.436610.024 ТУ; ОТК: БКЯЮ.436610.025 ТУ, ВП: БКЯЮ.436610.015 ТУ; ОТК: БКЯЮ.436610.017 ТУ

В РЕЕСТРЕ МПТ

Модели	Мощность, Вт	КПД	Габариты, мм	Входное напряжение, В	Рабочая температура корпуса
МАА30-СГ(СД)	30	≥75%	101×51×20	~220 (100...264); =310 (141...372) ~115 (81...138); =160 (113...198) ~220 (187...242); =310 (263...341)	«П»: –50...+85°C «Н»: –40...+85°C
МАА75-СГ(СД)	75	≥78%	111×61×25		
МАА250-СГ(СД)	250	≥86%	134×84×33		
МАА500-СГ(СД)	500	≥93%	175×93×35		
МАА500-СГ(СД) 3ф.	500	≥80%	175×93×35	~220 (187...253) (3ф. б.н.); =310 (263...340) ~380 (323...437) (3ф. б.н.); =535 (455...616)	
МАА1000-СГ(СД)	800; 1000	≥80%	211×117×41	~220 (100...264); =310 (141...372) ~115 (81...138); =160 (113...198) ~220 (187...242); =310 (263...341)	
МАА1000-СГ(СД)	1000	≥80%	211×117×41		«Н»: –40...+85°C; «П»: –50...+85°C; «А»: –60...+85°C
МАА1500-СГ(СД)	1500	≥80%	250×140×41		«П»: –50...+85°C «Н»: –40...+85°C
МАА1500-СГ(СД) 3ф.	1500	≥90%	250×140×41	~220 (187...253) (3ф. б.н.); =310 (263...340) ~380 (323...437) (3ф. б.н.); =535 (455...616)	«Н»: –40...+85°C; «П»: –50...+85°C; «А»: –60...+85°C
МАА3000-СГ(СД) 1ф.	3000	≥84%	250×140×50	~220 (187...242); =310 (263...341)	«П»: –50...+85°C «Н»: –40...+85°C
МАА3000-СГ(СД) 3ф.	3000	≥84%	250×140×50	~220 (187...253) (3ф. б.н.); =310 (263...340) ~380 (323...437) (3ф. б.н.); =535 (455...616)	
МАА3000-СГ(СД) Р 1ф.	3000	≥94%	284×174×53,5	~220 (176...264)	
МАА3000-СГ(СД) Р 3ф.	3000	≥94%	284×174×53,5	~220 (187...253) (3ф. б.н.); =310 (263...340) ~380 (323...437) (3ф. б.н.); =535 (455...616)	

ОСОБЕННОСТИ

- Категория качества «ВП»
- Рабочая температура корпуса: –50...+85°C; –40...+85°C
- Высокий КПД
- Активный ККМ (при мощностях свыше 150 Вт)
- Гарантия до 20 лет

Описание серии МАА-СГ(СД) на сайте производителя:
https://kwsystems.ru/catalog/acdc/series/1

394026, Россия, Воронеж, ул. Дружинников, 5б +7 473 211-06-36 info@kwsystems.ru www.kwsystems.ru

МАА30-СГ(СД)

ВП: БКЯЮ.436610.024 ТУ | ОТК: БКЯЮ.436610.025 ТУ

В РЕЕСТРЕ МПТ

ОСОБЕННОСТИ

- Категория качества «ВП»
- ЭМС: ГОСТ В 25803-91, кривая 2 без внешних компонентов
- КПД ≥75 %
- Выходной ток до 6 А
- Выходные пульсации <30 мВ (Uвых.: =27 В)
- Низкопрофильная конструкция (20 мм) с ножевыми контактами или клеммными колодками
- Безвентиляторное охлаждение (в т.ч. конвекционное)
- Защита от перегрузки, перенапряжения, перегрева и КЗ

СООТВЕТСТВИЕ СТАНДАРТАМ

Климатическое исполнение	«В» по ГОСТ 15150
Электромагнитная совместимость	ГОСТ В 25803
Стойкость к ВВФ	ГОСТ РВ 20.39.414.1

НАЗНАЧЕНИЕ ВЫВОДОВ

Вывод	Назначение
1	L
2	N
3	⏚

Вывод	Назначение
4	+ВЫХ1
5	–ВЫХ1

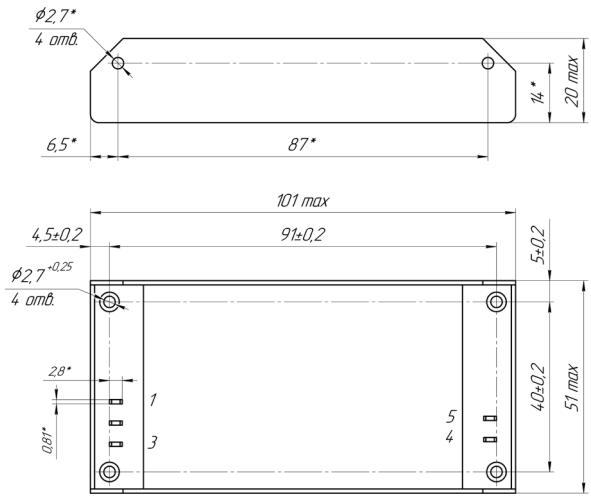

Габаритный чертеж одноканального исполнения с ножевыми контактами. Габариты в мм. Доступны другие исполнения. Более подробно с технической информацией можно ознакомиться на сайте производителя.

ИНФОРМАЦИЯ ДЛЯ ЗАКАЗА [1]

МАА	30	–	1	Ц	27	С	Г	П
AC/DC преобразователь	Номинальная выходная мощность, Вт: 30		Количество выходных каналов	Индекс номинального входного напряжения: Ц: ~220 В / =310 В	Выходное напряжение, В (согласно табл. основных характеристик)	Исполнение с заливкой	Индекс конструктивного исполнения: Г – с клеммными колодками; Д – с ножевыми контактами.	Индекс рабочей температуры корпуса: Н: от –40 до +85 °С; П: от –50 до +85 °С.

ОСНОВНЫЕ ХАРАКТЕРИСТИКИ [1]

Номинальный диапазон входного напряжения	Сеть «Ц»: ~100...264 В; =141...372 В
Частота питающей сети	Сеть «Ц»: 50-400 Гц
Выходное напряжение [2]	в диапазоне 3...68 В
Выходной ток	не более 6 А
Нестабильность при изменении вх. напряжения и вых. тока	не более 2%
Размах пульсаций (пик-пик)	±2%
Защита от КЗ по выходу	авт. восстановление
Защита от перенапряжения по выходу	<125% Uвых. ном.
Защита от перегрузки по току	Рмакс. < 1,8 Рном.
Повышенная влажность	98% при t° среды +25°С
Рабочая температура корпуса	Н: –40...+85°С П: –50...+85°С
КПД	≥75%
Прочность изоляции (вх./вых.)	~1500 В
Охлаждение	кондуктивное
Габариты	101×51×20 мм
Масса	не более 150 г

[1] Вся информация приведена для одноканального исполнения.
[2] Наличие исполнения с конкретным выходным напряжением уточняйте у регионального менеджера.

МАА75-СГ(СД)

ВП: БКЯЮ.436610.024 ТУ

ОТК: БКЯЮ.436610.025 ТУ

В РЕЕСТРЕ МПТ

ОСОБЕННОСТИ

- Категория качества «ВП»
- КПД ≥78%
- ЭМС: ГОСТ В 25803-91, кривая 2 без внешних компонентов
- Выходные пульсации < 30 мВ (Uвых.: =27 В)
- Выходной ток до 15 А
- Низкопрофильная конструкция (25 мм) с ножевыми контактами или клеммными колодками
- Защита от перегрузки, перенапряжения, перегрева и КЗ
- Безвентиляторное охлаждение (в т.ч. конвекционное)

СООТВЕТСТВИЕ СТАНДАРТАМ

Климатическое исполнение	«В» по ГОСТ 15150
Электромагнитная совместимость	ГОСТ В 25803
Стойкость к ВВФ	ГОСТ РВ 20.39.414.1

НАЗНАЧЕНИЕ ВЫВОДОВ

Вывод	Назначение
1	L
2	N
3	⏚

Вывод	Назначение
4	+ВЫХ1
5	–ВЫХ1

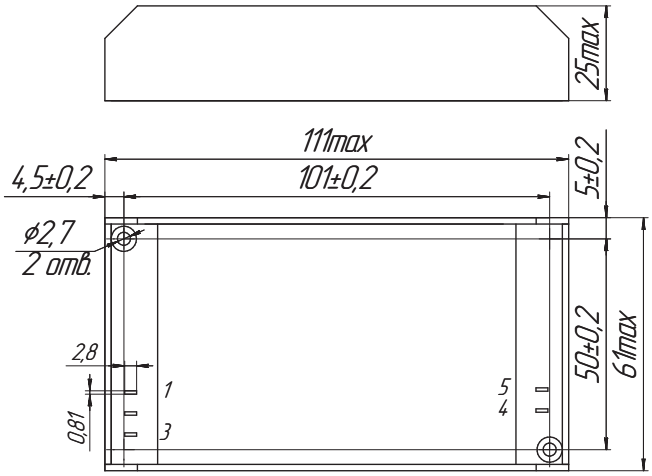

Габаритный чертеж одноканального исполнения с ножевыми контактами. Габариты в мм. Доступны другие исполнения. Более подробно с технической информацией можно ознакомиться на сайте производителя.

ИНФОРМАЦИЯ ДЛЯ ЗАКАЗА [1]

МАА	75	–	1	Ц	27	С	Г	П
AC/DC преобразователь	Номинальная выходная мощность, Вт: 75		Количество выходных каналов	Индекс номинального входного напряжения: Ц: ~220 В / =310 В	Выходное напряжение, В (согласно табл. основных характеристик)	Исполнение с заливкой	Индекс конструктивного исполнения: Г – с клеммными колодками; Д – с ножевыми контактами.	Индекс рабочей температуры корпуса: Н: от –40 до +85 °С; П: от –50 до +85 °С.

ОСНОВНЫЕ ХАРАКТЕРИСТИКИ [1]

Номинальный диапазон входного напряжения	Сеть «Ц»: ~100...264 В; =141...372 В
Частота питающей сети	Сеть «Ц»: 50-400 Гц
Выходное напряжение [2]	в диапазоне 3...68 В
Выходной ток	не более 15 А
Нестабильность при изменении вх. напряжения и вых. тока	±2%
Размах пульсаций (пик-пик)	<2% при Uвых.ном
Защита от КЗ по выходу	авт. восстановление
Защита от перенапряжения по выходу	<125% Uвых. ном.
Защита от перегрузки по току	Рмакс. < 1,8 Рном.
Повышенная влажность	95% при t° среды +25°С
Рабочая температура корпуса	Н: –40...+85°С П: –50...+85°С
КПД	≥78%
Прочность изоляции (вх./вых.)	~1500 В
Охлаждение	кондуктивное
Габариты	111×61×25 мм
Масса	не более 300 г

[1] Вся информация приведена для одноканального исполнения.
[2] Наличие исполнения с конкретным выходным напряжением уточняйте у регионального менеджера.

394026, Россия, Воронеж, ул. Дружинников, 5б +7 473 211-06-36 info@kwsystems.ru www.kwsystems.ru

МАА250-СГ(СД)

ВП: БКЯЮ.436610.024 ТУ | ОТК: БКЯЮ.436610.025 ТУ

В РЕЕСТРЕ МПТ

ОСОБЕННОСТИ

- Категория качества «ВП», литера «О1»
- ЭМС: ГОСТ В 25803-91, кривая 2 без внешних компонентов
- Высокий КПД (≥86%)
- Активный ККМ (pf: >0.95)
- Низкопрофильная конструкция (33 мм)
- Защита от перегрузки, перенапряжения, перегрева и КЗ
- Работа без снижения мощности на Uвх: ~100..264 В при обеспечении температуры корпуса: <85 °С

СООТВЕТСТВИЕ СТАНДАРТАМ

Климатическое исполнение	«В» по ГОСТ 15150
Электромагнитная совместимость	ГОСТ В 25803
Стойкость к ВВФ	ГОСТ РВ 20.39.414.1

НАЗНАЧЕНИЕ ВЫВОДОВ

Вывод	Назначение
1	L
2	N
3	⏚
4	–УПР

Вывод	Назначение
5	+УПР
6, 7	+ВЫХ1
8, 9	–ВЫХ1

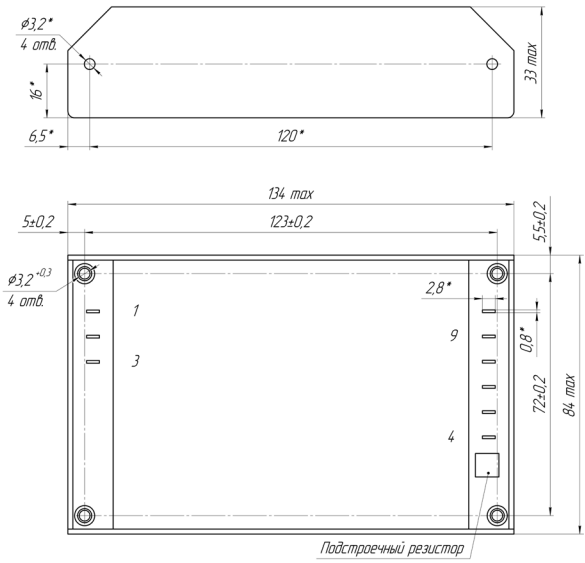

Габаритный чертеж одноканального исполнения с ножевыми контактами. Габариты в мм. Доступны другие исполнения. Более подробно с технической информацией можно ознакомиться на сайте производителя.

ИНФОРМАЦИЯ ДЛЯ ЗАКАЗА [1]

МАА	250	–	1	Ц	27	С	Д	Н
AC/DC преобразователь	Номинальная выходная мощность, Вт: 250		Количество выходных каналов	Индекс номинального входного напряжения: Ц: ~220 В / =310 В	Выходное напряжение, В (согласно табл. основных характеристик)	Исполнение с заливкой	Индекс конструктивного исполнения: Г — с клеммными колодками; Д — с ножевыми контактами.	Индекс рабочей температуры корпуса: Н: от –40 до +85 °С; П: от –50 до +85 °С.

ОСНОВНЫЕ ХАРАКТЕРИСТИКИ [1]

Номинальный диапазон входного напряжения	Сеть «Ц»: ~100...264 В; =140...375 В
Частота питающей сети	50 Гц (по заказу 47...440 Гц)
Выходное напряжение [2]	в диапазоне 3...68 В
Выходной ток	не более 21 А
Нестабильность при изменении вх. напряжения и вых. тока	не более 2%
Размах пульсаций (пик-пик)	не более 2%
Защита от КЗ по выходу	авт. восстановление
Защита от перенапряжения по выходу	<125% Uвых. ном.
Защита от перегрузки по току	Рмакс. < 1,8 Рном.
Регулировка вых. напряжения	±10 %
Повышенная влажность	98% при t° среды +35°С
Рабочая температура корпуса	Н: –40...+85°С П: –50...+85°С
КПД	≥86 %
Прочность изоляции (вх./вых.)	~1500 В
Охлаждение	кондуктивное
Габариты	134×84×33 мм
Масса	не более 600 г

[1] Вся информация приведена для одноканального исполнения.
[2] Наличие исполнения с конкретным выходным напряжением уточняйте у регионального менеджера.

МАА500-СГ(СД)

ВП: БКЯЮ.436610.024 ТУ | ОТК: БКЯЮ.436610.025 ТУ

В РЕЕСТРЕ МПТ

ОСОБЕННОСТИ

- Категория качества «ВП», литера «О1»
- ЭМС: ГОСТ В 25803-91, кривая 2 без внешних компонентов
- Активный корректор коэффициента мощности
- КПД ≥93%
- Низкопрофильная конструкция (35 мм) с ножевыми контактами или клеммными колодками
- Широкий набор сервисных функций
- Защита от перегрузки, перенапряжения, перегрева и КЗ
- Безвентиляторное охлаждение
- Работа без снижения мощности на Uвх: ~100..264 В при обеспечении температуры корпуса: <85 °С

НАЗНАЧЕНИЕ ВЫВОДОВ

Вывод	Назначение
1	L
2	N
3	⏚
4	–УПР
5	+УПР
6	+ОС
7	–ОС

Вывод	Назначение
8	ПАРАЛ
9	+ВЕНТ
10	–ВЕНТ
11	НЕ ИСП.
12, 13	+ВЫХ1
14, 15	–ВЫХ1

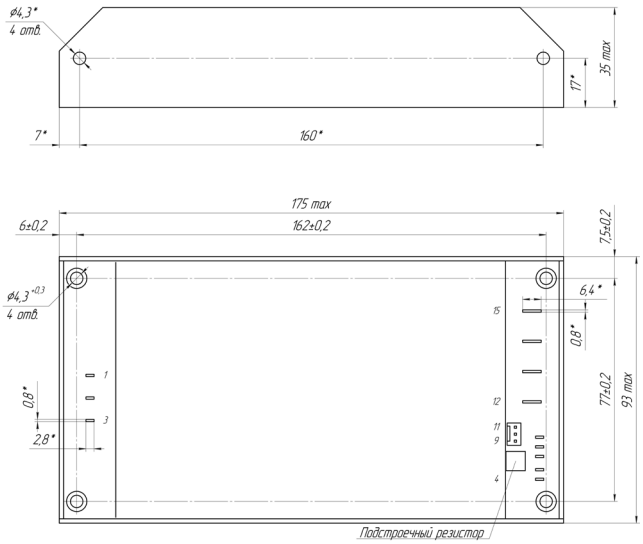

Габаритный чертеж одноканального исполнения с ножевыми контактами. Габариты в мм. Доступны другие исполнения. Более подробно с технической информацией можно ознакомиться на сайте производителя.

ИНФОРМАЦИЯ ДЛЯ ЗАКАЗА [1]

МАА	500	–	1	Ц	27	С	Г	П
AC/DC преобразователь	Номинальная выходная мощность, Вт: 500		Количество выходных каналов	Индекс номинального входного напряжения: Ц: ~220 В / =310 В	Выходное напряжение, В (согласно табл. основных характеристик)	Исполнение с заливкой	Индекс конструктивного исполнения: Г – с клеммными колодками; Д – с ножевыми контактами.	Индекс рабочей температуры корпуса: Н: от –40 до +85 °С; П: от –50 до +85 °С.

ОСНОВНЫЕ ХАРАКТЕРИСТИКИ [1]

Номинальный диапазон входного напряжения	Сеть «Ц»: ~100...264 В; =141...372 В
Частота питающей сети	50 Гц (по заказу 47...440 Гц)
Выходное напряжение [2]	в диапазоне 3...68 В
Выходной ток	не более 60 А
Нестабильность при изменении вх. напряжения и вых. тока	не более 2%
Размах пульсаций (пик-пик)	<2% Uвых. ном.
Защита от КЗ по выходу	авт. восстановление
Защита от перенапряжения по выходу	<125% Uвых. ном.
Защита от перегрузки по току	Рмакс. < 1,8 Рном.
Регулировка вых. напряжения	±10 %
Повышенная влажность	98% при t° среды +35°С
Рабочая температура корпуса	Н: –40...+85°С П: –50...+85°С
КПД	≥93%
Прочность изоляции (вх./вых.)	~1500 В
Охлаждение	кондуктивное
Габариты	175×93×35 мм
Масса	не более 1100 г

СООТВЕТСТВИЕ СТАНДАРТАМ

Климатическое исполнение	«В» по ГОСТ 15150
Электромагнитная совместимость	ГОСТ В 25803
Стойкость к ВВФ	ГОСТ РВ 20.39.414.1

[1] Вся информация приведена для одноканального исполнения.
[2] Наличие исполнения с конкретным выходным напряжением уточняйте у регионального менеджера.

394026, Россия, Воронеж, ул. Дружинников, 5б +7 473 211-06-36 info@kwsystems.ru www.kwsystems.ru

МАА500-СГ(СД) 3ф.

ВП: БКЯЮ.436610.024 ТУ | ОТК: БКЯЮ.436610.025 ТУ

В РЕЕСТРЕ МПТ

ОСОБЕННОСТИ

- Категория качества «ВП»
- Низкопрофильная конструкция (35 мм) с ножевыми контактами или клеммными колодками
- Широкий набор сервисных функций
- Защита от перегрузки, перенапряжения, перегрева и КЗ
- Безвентиляторное охлаждение

СООТВЕТСТВИЕ СТАНДАРТАМ

Климатическое исполнение	«В» по ГОСТ 15150
Электромагнитная совместимость	ГОСТ В 25803
Стойкость к ВВФ	ГОСТ РВ 20.39.414.1

НАЗНАЧЕНИЕ ВЫВОДОВ

Вывод	Назначение
1	A
2	B
3	C
4	⏚
5	–УПР
6	+УПР
7	+ОС
8	–ОС

Вывод	Назначение
9	ПАРАЛ
10	РЕГ
11	+ВЕНТ
12	–ВЕНТ
13	НЕ ИСП
14, 15	+ВЫХ1
16, 17	–ВЫХ1

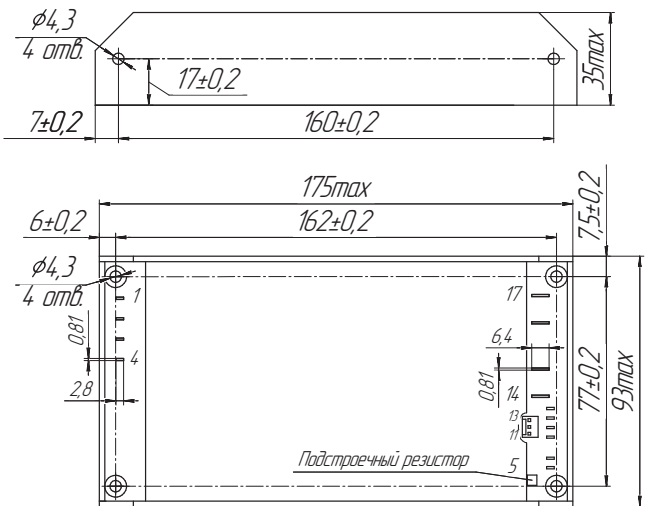

Габаритный чертеж одноканального исполнения с ножевыми контактами. Габариты в мм. Доступны другие исполнения. Более подробно с технической информацией можно ознакомиться на сайте производителя.

ИНФОРМАЦИЯ ДЛЯ ЗАКАЗА [1]

МАА	500	–	1	Т	27	С	Г	П
AC/DC преобразователь	Номинальная выходная мощность, Вт: 500		Количество выходных каналов	Индекс номинального входного напряжения: Т: ~380 В (3ф. б.н.) / =535 В; П: ~220 В (3ф. б.н.) / =310 В.	Выходное напряжение, В (согласно табл. основных характеристик)	Исполнение с заливкой	Индекс конструктивного исполнения: Г – с клеммными колодками; Д – с ножевыми контактами.	Индекс рабочей температуры корпуса: Н: от –40 до +85 °С; П: от –50 до +85 °С.

ОСНОВНЫЕ ХАРАКТЕРИСТИКИ [1]

Номинальный диапазон входного напряжения	Сеть «Т»: ~323...437 В; =455...616 В Сеть «П»: ~187...253 В; =263...356 В
Диапазон переходного отклонения входного напряжения (в теч.1 сек.)	Сеть «Т»: ~304...456 В; =428...642 В Сеть «П»: ~176...264 В; =248...372 В
Частота питающей сети	Сеть «Т»: 50 Гц Сеть «П»: 400 Гц
Выходное напряжение [2]	24; 27 В
Выходной ток	не более 60 А
Нестабильность при изменении вх. напряжения и вых. тока	не более 2%
Размах пульсаций (пик-пик)	<2% Uвых. ном.
Защита от КЗ по выходу	авт. восстановление
Защита от перенапряжения по выходу	<125% Uвых. ном.
Защита от перегрузки по току	Рмакс. < 1,8 Рном.
Регулировка вых. напряжения	±10 %
Повышенная влажность	98% при t° среды +35°С
Рабочая температура корпуса	Н: –40...+85°С П: –50...+85°С
КПД	≥80%
Прочность изоляции (вх./вых.)	~1500 В
Охлаждение	кондуктивное
Габариты	175×93×35 мм
Масса	не более 1100 г

[1] Вся информация приведена для одноканального исполнения.
[2] Наличие исполнения с конкретным выходным напряжением уточняйте у регионального менеджера.

МАА1000-СГ(СД)

ВП: БКЯЮ.436610.024 ТУ | ОТК: БКЯЮ.436610.025 ТУ

В РЕЕСТРЕ МПТ

ОСОБЕННОСТИ

- Категория качества «ВП»
- Мощность 800/1000 Вт
- Активный корректор коэффициента мощности
- Широкий набор сервисных функций
- Безвентиляторное охлаждение
- Защита от перегрузки, перенапряжения, перегрева и КЗ
- Низкопрофильная конструкция (41 мм) с ножевыми контактами или клеммными колодками

СООТВЕТСТВИЕ СТАНДАРТАМ

Климатическое исполнение	«В» по ГОСТ 15150
Электромагнитная совместимость	ГОСТ В 25803
Стойкость к ВВФ	ГОСТ РВ 20.39.414.1

НАЗНАЧЕНИЕ ВЫВОДОВ

Вывод	Назначение
1	L
2	N
3	⏚
4	–УПР
5	+УПР
6	+ОС
7	–ОС

Вывод	Назначение
8	ПАРАЛ
9	+ВЕНТ
10	–ВЕНТ
11	НЕ ИСП
12, 13	+ВЫХ1
14, 15	–ВЫХ1

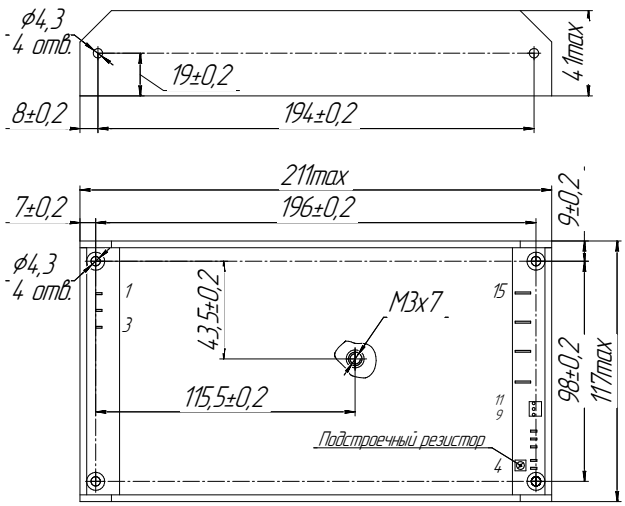

Габаритный чертеж одноканального исполнения с ножевыми контактами. Габариты в мм. Доступны другие исполнения. Более подробно с технической информацией можно ознакомиться на сайте производителя.

ИНФОРМАЦИЯ ДЛЯ ЗАКАЗА

МАА	1000	–	1	Ц	27	С	Д	Н
AC/DC преобразователь	Номинальная выходная мощность, Вт: 800; 1000		Количество выходных каналов	Индекс номинального входного напряжения: Ц: ~220 В / =310 В	Выходное напряжение, В (согласно табл. основных характеристик)	Исполнение с заливкой	Индекс конструктивного исполнения: Г – с клеммными колодками; Д – с ножевыми контактами.	Индекс рабочей температуры корпуса: Н: от –40 до +85 °С; П: от –50 до +85 °С.

ОСНОВНЫЕ ХАРАКТЕРИСТИКИ

Номинальный диапазон входного напряжения	Сеть «Ц»: ~100...264 В; =141...372 В
Частота питающей сети	Сеть «Ц»: 50, 400 Гц
Выходное напряжение [1]	в диапазоне 3...68 В
Выходной ток	не более 66,6 А
Нестабильность при изменении вх. напряжения и вых. тока	±2%
Размах пульсаций (пик-пик)	<2% Uвых. ном.
Защита от КЗ по выходу	авт. восстановление
Защита от перенапряжения по выходу	<125% Uвых. ном.
Защита от перегрузки по току	Рмакс. < 1,8 Рном.
Регулировка вых. напряжения	±10 %
Повышенная влажность	98% при t° среды +35°С
Рабочая температура корпуса	Н: –40...+85°С П: –50...+85°С
КПД	≥80%
Прочность изоляции (вх./вых.)	~1500 В
Охлаждение	кондуктивное
Габариты	211×117×41 мм
Масса	не более 1900 г

[1] Наличие исполнения с конкретным выходным напряжением уточняйте у регионального менеджера.

394026, Россия, Воронеж, ул. Дружинников, 5б +7 473 211-06-36 info@kwsystems.ru www.kwsystems.ru

МАА1000-СГ(СД)

ВП: БКЯЮ.436610.015 ТУ | ОТК: БКЯЮ.436610.017 ТУ

ОСОБЕННОСТИ

- Категория качества «ВП», перечень ЭКБ-18 [1]
- Выходной ток до 66,6 А
- Низкопрофильная конструкция (41 мм) с ножевыми контактами или клеммными колодками
- Широкий набор сервисных функций
- Безвентиляторное охлаждение
- Защита от перегрузки, перенапряжения, перегрева и КЗ
- Опционально: температура эксплуатации от –60 °С

СООТВЕТСТВИЕ СТАНДАРТАМ

Климатическое исполнение	«В» по ГОСТ 15150
Электромагнитная совместимость	ГОСТ В 25803
Стойкость к ВВФ	ГОСТ РВ 20.39.414.1

НАЗНАЧЕНИЕ ВЫВОДОВ

Вывод	Назначение
1	L
2	N
3	⏚
4	–УПР
5	+УПР
6	+ОС
7	–ОС

Вывод	Назначение
8	ПАРАЛ
9	+ВЕНТ
10	–ВЕНТ
11	НЕ ИСП
12, 13	+ВЫХ1
14, 15	–ВЫХ1

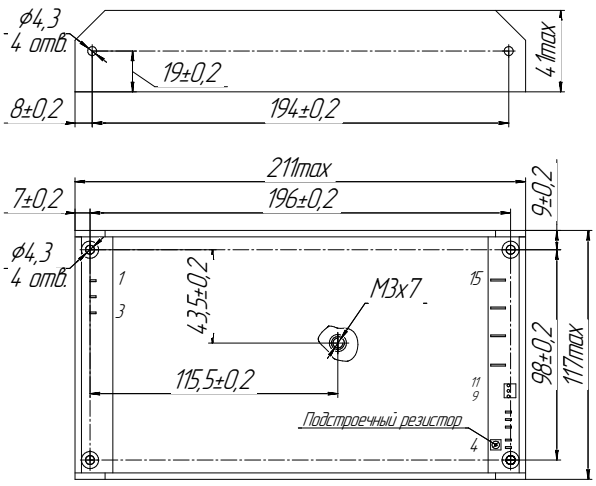

Габаритный чертеж одноканального исполнения с ножевыми контактами. Габариты в мм. Доступны другие исполнения. Более подробно с технической информацией можно ознакомиться на сайте производителя.

ИНФОРМАЦИЯ ДЛЯ ЗАКАЗА

МАА	1000	–	1	С	27	С	Д	П
AC/DC преобразователь	Номинальная выходная мощность, Вт: 1000		Количество выходных каналов	Индекс номинального входного напряжения: С: ~220 В / =310 В	Выходное напряжение, В (согласно табл. основных характеристик)	Исполнение с заливкой	Индекс конструктивного исполнения: Г – с винтовыми контактными зажимами Д – с ножевыми контактами	Индекс рабочей температуры корпуса: Н: от –40 до +85 °С; П: от –50 до +85 °С.

ОСНОВНЫЕ ХАРАКТЕРИСТИКИ

Номинальный диапазон входного напряжения	Сеть «С»: ~187...242 В; =263...340 В
Диапазон переходного отклонения входного напряжения (в теч.1 сек.)	Сеть «С»: ~176...264 В
Частота питающей сети	Сеть «С»: 50, 400 Гц
Выходное напряжение [2]	в диапазоне 3...68 В
Выходной ток	не более 66,6 А
Нестабильность при изменении вх. напряжения и вых. тока	≤2%
Размах пульсаций (пик-пик)	<2% Uвых. ном.
Защита от КЗ по выходу	авт. восстановление
Защита от перенапряжения по выходу	<125% Uвых. ном.
Защита от перегрузки по току	Рмакс. < 1,8 Рном.
Регулировка вых. напряжения	±10 % с помощью встроенного потенциометра
Повышенная влажность	98% при t° среды +35°С
Рабочая температура корпуса	Н: –40...+85°С П: –50...+85°С А: –60...+85 °С
КПД	≥80%
Прочность изоляции (вх./вых.)	~1500 В
Охлаждение	кондуктивное
Габариты	211×117×41 мм
Масса	не более 1900 г

[1] Для БКЯЮ.436610.015 ТУ.
[2] Наличие исполнения с конкретным выходным напряжением уточняйте у регионального менеджера.

МАА1500-СГ(СД)

ВП: БКЯЮ.436610.015 ТУ | ОТК: БКЯЮ.436610.017 ТУ

В РЕЕСТРЕ МПТ

ОСОБЕННОСТИ

- Категория качества «ВП», перечень ЭКБ-18 [1]
- Защита от перегрузки, перенапряжения, перегрева и КЗ
- Низкопрофильная конструкция (41 мм) с ножевыми контактами или клеммными колодками
- Широкий набор сервисных функций
- Безвентиляторное охлаждение
- Повышенная максимальная емкость нагрузки
- Широкий диапазон регулировки выходного напряжения
- Опционально: температура эксплуатации от –50 °С

СООТВЕТСТВИЕ СТАНДАРТАМ

Климатическое исполнение	«В» по ГОСТ 15150
Электромагнитная совместимость	ГОСТ В 25803
Стойкость к ВВФ	ГОСТ РВ 20.39.414.1

НАЗНАЧЕНИЕ ВЫВОДОВ

Вывод	Назначение
1	L
2	N
3	⏚
4	–УПР
5	+УПР
6	+ОС
7	–ОС
8	ПАРАЛ

Вывод	Назначение
9	+ВЕНТ
10	–ВЕНТ
11	НЕ ИСП
12	+ВЫХ
13	+ВЫХ
14	–ВЫХ
15	–ВЫХ

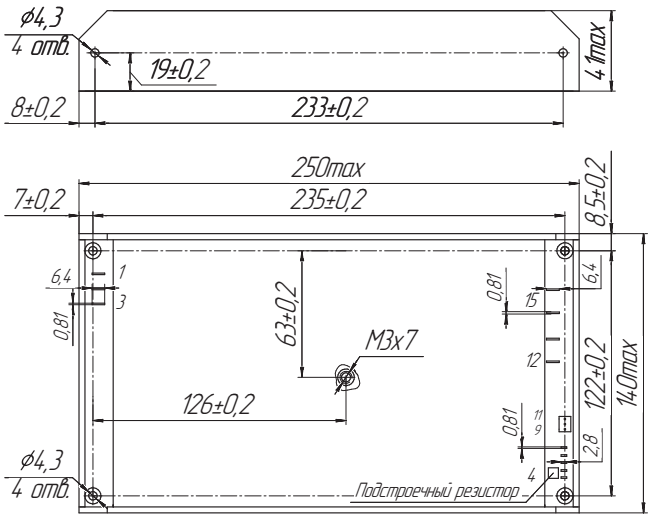

Габаритный чертеж одноканального исполнения с ножевыми контактами. Габариты в мм. Доступны другие исполнения. Более подробно с технической информацией можно ознакомиться на сайте производителя.

ИНФОРМАЦИЯ ДЛЯ ЗАКАЗА [2]

МАА	1500	–	1	С	27	С	Д	Н
AC/DC преобразователь	Номинальная выходная мощность, Вт: 1500		Количество выходных каналов	Индекс номинального входного напряжения: С: ~220 В / =310 В	Выходное напряжение, В (согласно табл. основных характеристик)	Исполнение с заливкой	Индекс конструктивного исполнения: Г – с клеммными колодками; Д – с ножевыми контактами.	Индекс рабочей температуры корпуса: Н: от –40 до +85 °С; П: от –50 до +85 °С.

ОСНОВНЫЕ ХАРАКТЕРИСТИКИ [2]

Номинальный диапазон входного напряжения	Сеть «С»: ~187...242 В; =263...340 В
Диапазон переходного отклонения входного напряжения (в теч.1 сек.)	Сеть «С»: ~176...264 В; =248...372 В
Частота питающей сети	Сеть «С»: 50, 400 Гц
Выходное напряжение [3]	в диапазоне 3...68 В
Выходной ток	не более 80 А
Нестабильность при изменении вх. напряжения и вых. тока	не более 2%
Размах пульсаций (пик-пик)	<2% Uвых. ном.
Защита от КЗ по выходу	авт. восстановление
Защита от перенапряжения по выходу	<125% Uвых. ном.
Защита от перегрузки по току	Рмакс. < 1,8 Рном.
Регулировка вых. напряжения	±10% (опция: до –50...+10%)
Повышенная влажность	98% при t° среды +35°С
Рабочая температура корпуса	Н: –40...+85°С П: –50...+85°С
КПД	≥80%
Прочность изоляции (вх./вых.)	~1500 В
Охлаждение	кондуктивное
Габариты	250×140×41 мм
Масса	не более 2400 г

[1] Для БКЯЮ.436610.015 ТУ.
[2] Вся информация приведена для одноканального исполнения.
[3] Наличие исполнения с конкретным выходным напряжением уточняйте у регионального менеджера.

394026, Россия, Воронеж, ул. Дружинников, 5б +7 473 211-06-36 info@kwsystems.ru www.kwsystems.ru

МАА1500-СГ(СД) 3ф.

ВП: БКЯЮ.436610.015 ТУ | ОТК: БКЯЮ.436610.017 ТУ

В РЕЕСТРЕ МПТ

ОСОБЕННОСТИ

- Категория качества «ВП», перечень ЭКБ-18 [1]
- КПД ≥80 %
- Защита от перегрузки, перенапряжения, перегрева и КЗ
- Широкий набор сервисных функций
- Повышенная максимальная емкость нагрузки
- Широкий диапазон регулировки выходного напряжения
- Опционально: температура эксплуатации от –50 °С

НАЗНАЧЕНИЕ ВЫВОДОВ

Вывод	Назначение
1	С
2	В
3	А
4	⏚
5	–УПР
6	+УПР
7	+ОС
8	–ОС
9	ПАРАЛ
10	РЕГ

Вывод	Назначение
11	+ВЕНТ
12	–ВЕНТ
13	НЕ ИСП
14	+ВЫХ
15	+ВЫХ
16	–ВЫХ
17	–ВЫХ

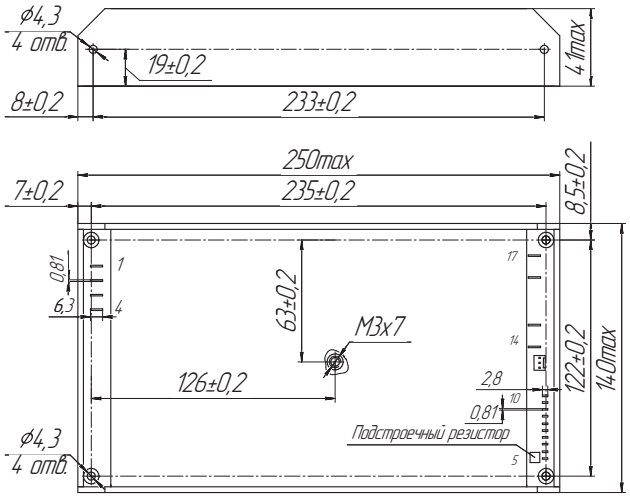

Габаритный чертеж одноканального исполнения с ножевыми контактами. Габариты в мм. Доступны другие исполнения. Более подробно с технической информацией можно ознакомиться на сайте производителя.

ИНФОРМАЦИЯ ДЛЯ ЗАКАЗА [2]

МАА	1500	–	1	Т	27	С	Д	П
AC/DC преобразователь	Номинальная выходная мощность, Вт: 1500		Количество выходных каналов	Индекс номинального входного напряжения: Т: ~380 В (3ф. б.н.) / =535 В; П: ~220 В (3ф. б.н.) / =310 В	Выходное напряжение, В (согласно табл. основных характеристик)	Исполнение с заливкой	Индекс конструктивного исполнения: Г – с клеммными колодками; Д – с ножевыми контактами.	Индекс рабочей температуры корпуса: Н: от –40 до +85 °С; П: от –50 до +85 °С.

ОСНОВНЫЕ ХАРАКТЕРИСТИКИ [2]

Номинальный диапазон входного напряжения	Сеть «Т»: ~323...437 В; =455...616 В Сеть «П»: ~187...253 В; =263...356 В
Диапазон переходного отклонения входного напряжения (в теч.1 сек.)	Сеть «Т»: ~304...456 В; =428...642 В Сеть «П»: ~176...264 В; =248...372 В
Частота питающей сети	Сеть «Т»: 50 Гц Сеть «П»: 400 Гц
Выходное напряжение [3]	в диапазоне 3...68 В
Выходной ток	не более 80 А
Нестабильность при изменении вх. напряжения и вых. тока	не более 2%
Размах пульсаций (пик-пик)	<2% Uвых. ном.
Защита от КЗ по выходу	авт. восстановление
Защита от перенапряжения по выходу	<125% Uвых. ном.
Защита от перегрузки по току	Рмакс. < 1,8 Рном.
Регулировка вых. напряжения	±10% (опция: до -50...+10%)
Повышенная влажность	98% при t° среды +35°С
Рабочая температура корпуса	Н: –40...+85°С П: –50...+85°С
КПД	≥80%
Прочность изоляции (вх./вых.)	~1500 В
Охлаждение	кондуктивное
Габариты	250×140×41 мм
Масса	не более 2400 г

СООТВЕТСТВИЕ СТАНДАРТАМ

Климатическое исполнение	«В» по ГОСТ 15150
Электромагнитная совместимость	ГОСТ В 25803
Стойкость к ВВФ	ГОСТ РВ 20.39.414.1

[1] Для БКЯЮ.436610.015 ТУ.
[2] Вся информация приведена для одноканального исполнения.
[3] Наличие исполнения с конкретным выходным напряжением уточняйте у регионального менеджера.

МАА3000-СГ(СД)

ОТК: БКЯЮ.436610.021 ТУ

В РЕЕСТРЕ МПТ

ОСОБЕННОСТИ

- Мощность 2200 Вт (3000 Вт до 20 мин.)
- КПД ≥84 %
- Низкопрофильная конструкция (50 мм) с ножевыми контактами или клеммными колодками
- Широкий набор сервисных функций
- Защита от перегрузки, перенапряжения, перегрева и КЗ
- Безвентиляторное охлаждение

СООТВЕТСТВИЕ СТАНДАРТАМ

Климатическое исполнение	«В» по ГОСТ 15150
Электромагнитная совместимость	ГОСТ В 25803
Стойкость к ВВФ	ГОСТ РВ 20.39.414.1

НАЗНАЧЕНИЕ ВЫВОДОВ

Вывод	Назначение
1	L
2	N
3	⏚
4	–УПР
5	+УПР
6	+ОС
7	–ОС
8	ПАРАЛ
9	+ВЕНТ

Вывод	Назначение
10	–ВЕНТ
11	НЕ ИСП
12	+ВЫХ
13	+ВЫХ
14	–ВЫХ
15	–ВЫХ

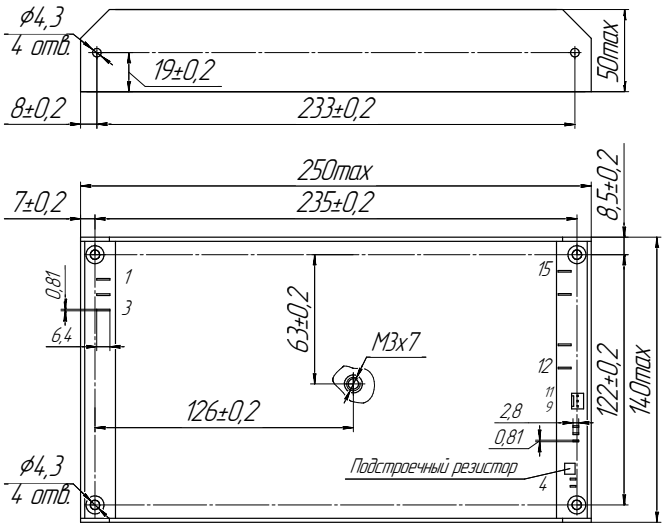

Габаритный чертеж одноканального исполнения с ножевыми контактами. Габариты в мм. Доступны другие исполнения. Более подробно с технической информацией можно ознакомиться на сайте производителя.

ИНФОРМАЦИЯ ДЛЯ ЗАКАЗА [1]

МАА	3000	–	1	С	27	С	Д	П
AC/DC преобразователь	Номинальная выходная мощность, Вт: 3000		Количество выходных каналов	Индекс номинального входного напряжения: С: ~220 В / =310 В	Выходное напряжение, В (согласно табл. основных характеристик)	Исполнение с заливкой	Индекс конструктивного исполнения: Г – с клеммными колодками; Д – с ножевыми контактами.	Индекс рабочей температуры корпуса: Н: от –40 до +85 °С; П: от –50 до +85 °С.

ОСНОВНЫЕ ХАРАКТЕРИСТИКИ [1]

Номинальный диапазон входного напряжения	Сеть «С»: ~187...242 В; =263...340 В
Диапазон переходного отклонения входного напряжения (в теч.1 сек.)	Сеть «С»: ~176...264 В; =248...372 В
Частота питающей сети	47-660 Гц
Выходное напряжение [2]	27; 48 В
Выходной ток	не более 125 А
Нестабильность при изменении вх. напряжения и вых. тока	не более 2%
Размах пульсаций (пик-пик)	<2% Uвых. ном.
Защита от КЗ по выходу	авт. восстановление
Защита от перенапряжения по выходу	<125% Uвых. ном.
Защита от перегрузки по току	Рмакс. < 1,8 Рном.
Регулировка вых. напряжения	±10% с помощью встроенного потенциометра
Повышенная влажность	98% при t° среды +35°С
Рабочая температура корпуса	Н: –40...+85°С П: –50...+85°С
КПД	≥84%
Прочность изоляции (вх./вых.)	~1500 В
Охлаждение	кондуктивное
Габариты	250×140×50 мм
Масса	не более 2900 г

[1] Вся информация приведена для одноканального исполнения.
[2] Наличие исполнения с конкретным выходным напряжением уточняйте у регионального менеджера.

394026, Россия, Воронеж, ул. Дружинников, 5б +7 473 211-06-36 info@kwsystems.ru www.kwsystems.ru

МАА3000-СГ(СД) 3ф.

ОТК: БКЯЮ.436610.021 ТУ

В РЕЕСТРЕ МПТ

ОСОБЕННОСТИ

- Мощность 2200 Вт (3000 Вт до 20 мин.)
- КПД ≥84 %
- Низкопрофильная конструкция (50 мм) с ножевыми контактами или клеммными колодками
- Широкий набор сервисных функций
- Защита от перегрузки, перенапряжения, перегрева и КЗ
- Безвентиляторное охлаждение

СООТВЕТСТВИЕ СТАНДАРТАМ

Климатическое исполнение	«В» по ГОСТ 15150
Электромагнитная совместимость	ГОСТ В 25803
Стойкость к ВВФ	ГОСТ РВ 20.39.414.1

НАЗНАЧЕНИЕ ВЫВОДОВ

Вывод	Назначение	Вывод	Назначение
1	A	9	-ОС
2	B	10	ПАРАЛ
3	C	11	ДИАГ
4	КОРПУС	12	+ВЕНТ
5	–УПР	13	-ВЕНТ
6	+УПР	14	НЕ ИСП
7	ДЕЖ	15, 16	+UВЫХ
8	+ОС	17, 18	–UВЫХ

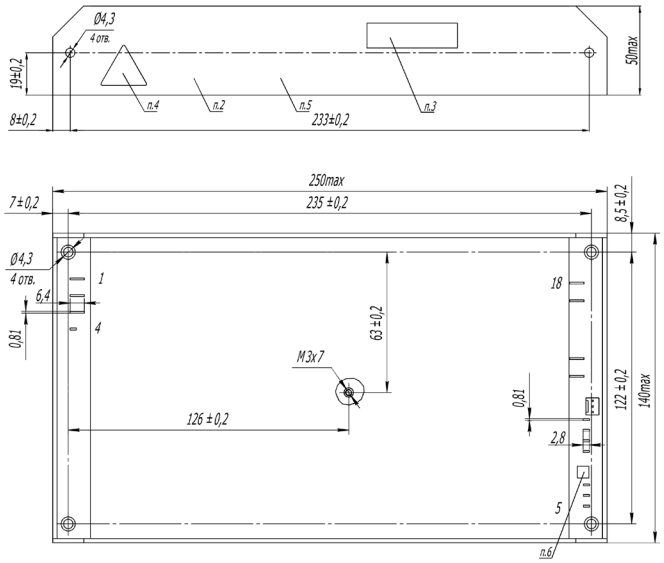

Габаритный чертеж одноканального исполнения с ножевыми контактами. Габариты в мм. Доступны другие исполнения. Более подробно с технической информацией можно ознакомиться на сайте производителя.

ИНФОРМАЦИЯ ДЛЯ ЗАКАЗА [1]

МАА	3000	–	1	Т	27	С	Д	П
AC/DC преобразователь	Номинальная выходная мощность, Вт: 3000		Количество выходных каналов	Индекс номинального входного напряжения: Т: ~380 В (3ф. б.н.) П: ~220 В (3ф. б.н.)	Выходное напряжение, В (согласно табл. основных характеристик)	Исполнение с заливкой	Индекс конструктивного исполнения: Г – с клеммными колодками; Д – с ножевыми контактами.	Индекс рабочей температуры корпуса: Н: от –40 до +85 °С; П : от –50 до +85 °С.

ОСНОВНЫЕ ХАРАКТЕРИСТИКИ [1]

Номинальный диапазон входного напряжения	Сеть «Т»: ~323...437 В Сеть «П»:~187...253 В
Диапазон переходного отклонения входного напряжения (в теч.1 сек.)	Сеть «Т»: ~304...456 В Сеть «П»:~176...264 В
Частота питающей сети	Сеть «Т»: 47-660 Гц Сеть «П»: 400 Гц
Выходное напряжение [2]	27; 48; 60 В
Выходной ток	не более 125 А
Нестабильность при изменении вх. напряжения и вых. тока	не более 2%
Размах пульсаций (пик-пик)	<2% Uвых. ном.
Защита от КЗ по выходу	авт. восстановление
Защита от перенапряжения по выходу	<125% Uвых. ном.
Защита от перегрузки по току	Рмакс. < 1,8 Рном.
Регулировка вых. напряжения	±10% с помощью встроенного потенциометра
Повышенная влажность	98% при t° среды +35°С
Рабочая температура корпуса	Н: –40...+85°С П: –50...+85°С
КПД	≥84%
Прочность изоляции (вх./вых.)	~1500 В
Охлаждение	кондуктивное
Габариты	250×140×50 мм
Масса	не более 2900 г

[1] Вся информация приведена для одноканального исполнения.
[2] Наличие исполнения с конкретным выходным напряжением уточняйте у регионального менеджера.

МАА3000-СГ(СД) Р 1ф.

ВП: БКЯЮ.436610.024 ТУ | ОТК: БКЯЮ.436610.025 ТУ

ОСОБЕННОСТИ

- Категория качества «ВП»
- ЭМС: ГОСТ В 25803-91, кривая 2 без внешних компонентов
- Мощность 3000 Вт
- Активный ККМ
- КПД ≥94 %
- Интерфейс управления RS-485
- Внешняя синхронизация
- Параллельная и последовательная работа
- Безвентиляторное охлаждение

ИНФОРМАЦИЯ ДЛЯ ЗАКАЗА [1]

МАА	3000	–	1	С	27	С	Г	П
AC/DC преобразователь	Номинальная выходная мощность, Вт: 3000		Количество выходных каналов	Индекс номинального входного напряжения: С: ~220 В	Выходное напряжение, В (согласно табл. основных характеристик)	Исполнение с заливкой	Индекс конструктивного исполнения: Г – с клеммными колодками; Д – с ножевыми контактами.	Индекс рабочей температуры корпуса: Н: от –40 до +85 °С; П: от –50 до +85 °С.

НАЗНАЧЕНИЕ ВЫВОДОВ

Вывод	Назначение
X1.1	L
X1.2	N
X1.3	⏚
X2.1	+ВЫХ 1
X2.2	+ВЫХ 1
X2.3	–ВЫХ 1
X2.4	–ВЫХ 1
X3.1	+ВЕНТ
X3.2	–ВЕНТ
X3.3	Вент тахо
X4.1	–УПР

Вывод	Назначение
X4.2	+УПР
X4.3	ДЕЖ
X5.1	+ОС
X5.2	–ОС
X5.3	ПАРАЛ
X5.4	РЕГ
X6.1	+ДИАГ
X6.2	–ДИАГ
24	Синхросигнал -
25	Синхросигнал +
26	RS485 Общ
27	RS485 Data-B
28	RS485 Data-A

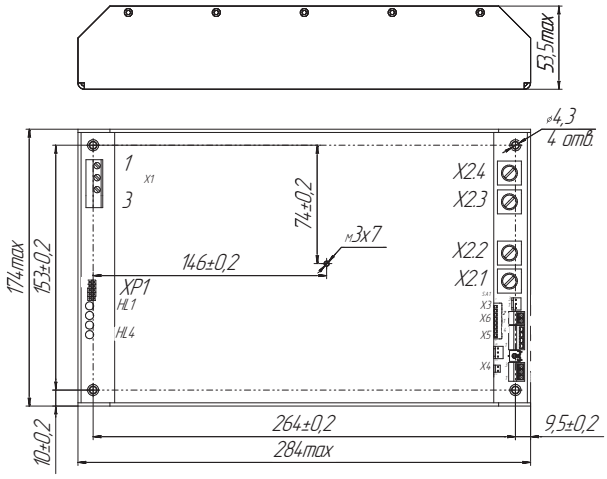

Габаритный чертеж одноканального исполнения с клеммными колодками. Габариты в мм. Доступны другие исполнения. Более подробно с технической информацией можно ознакомиться на сайте производителя.

ОСНОВНЫЕ ХАРАКТЕРИСТИКИ [1]

Номинальный диапазон входного напряжения		Сеть «С»: ~187...242 В
Диапазон переходного отклонения входного напряжения (в теч.1 сек.)		Сеть «С»: ~176...264 В
Частота питающей сети		47, 440 Гц
Выходное напряжение, В [2]		27
Выходной ток, А		111
Нестабильность при изменении вх. напряжения и вых. тока		не более 2%
Размах пульсаций (пик-пик)		<2% Uвых. ном.
Защита от КЗ по выходу		авт. восстановление
Защита от перенапряжения по выходу		<125% Uвых. ном.
Защита от перегрузки по току		Рмакс. < 1,8 Рном.
Регулировка вых. напряжения	потенциометром	15...30 В
	RS-485	-50...+10%
Повышенная влажность		98% при t° среды +35°С
Рабочая температура корпуса		Н: –40...+85°С П: –50...+85°С
КПД		≥94%
Прочность изоляции (вх./вых.)		~1500 В
Охлаждение		кондуктивное
Габариты		284×174×53,5 мм
Масса		не более 4500 г

СООТВЕТСТВИЕ СТАНДАРТАМ

Климатическое исполнение	«В» по ГОСТ 15150
Электромагнитная совместимость	ГОСТ В 25803
Стойкость к ВВФ	ГОСТ РВ 20.39.414.1

[1] Вся информация приведена для одноканального исполнения.
[2] Наличие исполнения с конкретным выходным напряжением уточняйте у регионального менеджера.

394026, Россия, Воронеж, ул. Дружинников, 5б +7 473 211-06-36 info@kwsystems.ru www.kwsystems.ru

МАА3000-СГ(СД) Р 3ф.

ВП: БКЯЮ.436610.024 ТУ | ОТК: БКЯЮ.436610.025 ТУ

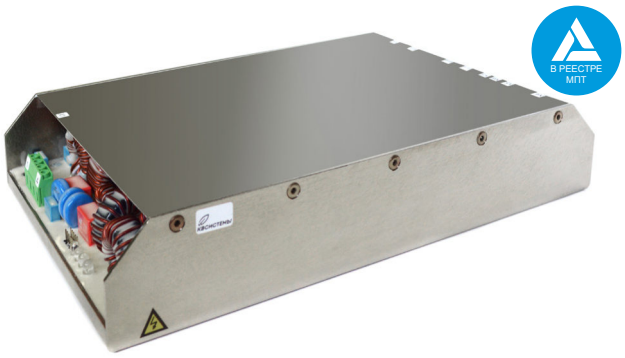

ОСОБЕННОСТИ

- Категория качества «ВП», литера О1
- ЭМС: ГОСТ В 25803-91, кривая 2 без внешних компонентов
- Мощность 3000 Вт (до 12 кВт при импульсном потреблении)
- Активный трёхфазный ККМ
- КПД ≥91 %
- Интерфейс управления RS-485
- Внешняя синхронизация
- Параллельная и последовательная работа
- Безвентиляторное охлаждение
- Низкопрофильная конструкция (54 мм) с ножевыми контактами или клеммными колодками

ИНФОРМАЦИЯ ДЛЯ ЗАКАЗА [1]

МАА	3000	–	1	Т	60	С	Д	П
AC/DC преобразователь	Номинальная выходная мощность, Вт: 3000		Количество выходных каналов	Индекс номинального входного напряжения: Т: ~380 В (3ф. б.н.); П: ~220 В (3ф. б.н.)	Выходное напряжение, В (согласно табл. основных характеристик)	Исполнение с заливкой	Индекс конструктивного исполнения: Г – с клеммными колодками; Д – с ножевыми контактами.	Индекс рабочей температуры корпуса: Н: от –40 до +85 °С; П: от –50 до +85 °С.

НАЗНАЧЕНИЕ ВЫВОДОВ

Вывод	Назначение
X1.1	A
X1.2	B
X1.3	C
X1.4	⏚
X2.1	+ВЫХ 1
X2.2	+ВЫХ 1
X2.3	–ВЫХ 1
X2.4	–ВЫХ 1
X3.1	+ВЕНТ
X3.2	–ВЕНТ
X3.3	НЕ ИСП
X4.1	–УПР

Вывод	Назначение
X4.2	+УПР
X4.3	ДЕЖ
X5.1	+ОС
X5.2	–ОС
X5.3	ПАРАЛ
X5.4	РЕГ
X6.1	+ДИАГ
X6.2	–ДИАГ
25	Синхросигнал -
26	Синхросигнал +
27	RS485 Общ
28	RS485 Data-B
29	RS485 Data-A

ОСНОВНЫЕ ХАРАКТЕРИСТИКИ [1]

Номинальный диапазон входного напряжения	Сеть «Т»: ~323...437 В Сеть «П»: ~187...253 В
Диапазон переходного отклонения входного напряжения (в теч.1 сек.)	Сеть «Т»: ~304...456 В Сеть «П»: ~176...264 В
Частота питающей сети	47...660 Гц
Выходное напряжение, В [2]	27; 48; 60
Выходной ток, А	111
Нестабильность при изменении вх. напряжения и вых. тока	не более 2%
Размах пульсаций (пик-пик)	<2% Uвых. ном.
Защита от КЗ по выходу	авт. восстановление
Защита от перенапряжения по выходу	<125% Uвых. ном.
Защита от перегрузки по току	Рмакс. < 1,8 Рном.
Регулировка вых. напряжения	–50...+10%
Повышенная влажность	98% при t° среды +35°С
Рабочая температура корпуса	Н: –40...+85°С П: –50...+85°С
КПД	≥91%
Прочность изоляции (вх./вых.)	~1500 В
Охлаждение	кондуктивное
Габариты	284×174×54 мм
Масса	не более 4500 г

СООТВЕТСТВИЕ СТАНДАРТАМ

Климатическое исполнение	«В» по ГОСТ 15150
Электромагнитная совместимость	ГОСТ В 25803
Стойкость к ВВФ	ГОСТ РВ 20.39.414.1

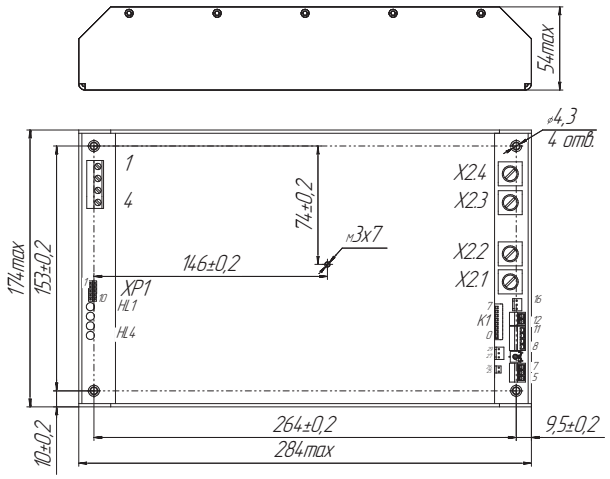

Габаритный чертеж одноканального исполнения с клеммными колодками. Габариты в мм. Доступны другие исполнения. Более подробно с технической информацией можно ознакомиться на сайте производителя.

[1] Вся информация приведена для одноканального исполнения.
[2] Наличие исполнения с конкретным выходным напряжением уточняйте у регионального менеджера.

КАМ, источники питания для портативной вычислительной техники

Модели	Мощность, Вт	Входное напряжение, В	Выходное напряжение, В	Рабочая температура окр. среды	КПД	Габариты, мм
КАМ100	100	~220 (187...264); =310 (263...372)	19	–40...+55°С	≥92%	115×64×31

ОПИСАНИЕ

Преобразователь способен обеспечить качественным напряжением портативную технику (ноутбуки, планшеты) мощностью до 100 Вт. Предусмотрены внешние фильтры радиопомех.

В процессе производства 100 % изделий проходят контроль электрических параметров и климатические испытания в предельных режимах работы.

ОСОБЕННОСТИ

- Российское производство
- Рабочая температура окр. среды: –40...+55°С
- Высокий КПД
- Комплекс защит

Описание серии КАМ на сайте производителя:
https://kwsystems.ru/catalog/acdc/series/15

394026, Россия, Воронеж, ул. Дружинников, 5б +7 473 211-06-36 info@kwsystems.ru www.kwsystems.ru

КАМ100

ОСОБЕННОСТИ

- Российская разработка и производство
- Пригоден для питания высокотехнологичной и чувствительной техники
- Высокая механическая прочность
- Степень защиты IP54 по ГОСТ 14254-2015
- Высокий КПД ≥ 87%
- Комплекс защит (короткое замыкание, перегрузка по току и др.)
- Гарантия до 2 лет

СООТВЕТСТВИЕ СТАНДАРТАМ

Степень защиты по ГОСТ 14254-2015	IP54
Электромагнитная совместимость	EN 55022 Class A

МОДЕЛИ

Мощность	Входное напряжение, В	Выходное напряжение, В	Выходной ток, А
100 Вт	~187...242, 50 Гц.	19	5,26

НАЗНАЧЕНИЕ ЭЛЕМЕНТОВ

1	Вилка электрическая (не соответствует IP54)	3	Кабель
2	Фильтр радиопомех	4	Источник питания КАМ100

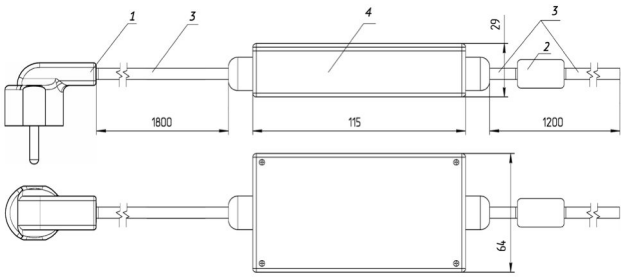

Габаритный чертеж модуля. Габариты в мм.
Выходной разъем можно изменить по предварительному согласованию с производителем. Подробная информация находится в разделе технической документации на сайте производителя.

ОСНОВНЫЕ ХАРАКТЕРИСТИКИ

Количество выходных каналов	1
Нестабильность при изменении входного напряжения и выходного тока	<2%
Размах пульсаций (пик-пик)	Не более 100 мВ
Защита от короткого замыкания	авт. восстановление
Защита от перегрузки по току	Рмакс. < 1,8 Рном.
Защита от перенапряжения	<125% Uвых. ном.
Рабочая температура окр. среды	-40...+55°C
КПД	≥82%
Прочность изоляции (вх./вых.) Прочность изоляции (вх./корп.)	~1500 В ~1500 В
Охлаждение	конвекционное
Габариты	115×64×31 мм
Масса	не более 0,7 кг

Серия КАН

В РЕЕСТРЕ МПТ

Модели	Мощность, Вт	Входное напряжение, В	Выходное напряжение, В	Рабочая температура окр. среды	КПД	Форм-фактор	Габариты, мм
КАН5000Ц	5000	~220 (90...275); =310 (150...390)	30; 60; 110; 250; 300	–20...+50°C (под заказ до –40...+50°C)	≥90%	монтаж в платформу КАП или на поверхность	475×140×63 (по корпусу), 570×165×75 (по монтажной плите)
КАН5000Т	5000	~380 (340...460) (3ф б.н.); =550 (470...640) В	30; 60; 110; 140; 250; 300; 350		≥93,5%	монтаж на поверхность	475×141×63 (по корпусу), 475×168×68 (по монтажной плите)

ОПИСАНИЕ

Серия КАН — универсальные AC/DC преобразователи, разработанные как для интеграции в мощные платформы (серия КАП), так и для дискретного использования в телекоммуникационном и радиолокационном оборудовании, машиностроении, энергетике, безопасности, лазерной технике, и др.

Встроенное цифровое управление с интерфейсом связи RS 485 позволит объединить до 10 модулей КАН5000 в параллель для решения разнообразных задач благодаря широкому набору регулировок и сервисных функций.

ОСОБЕННОСТИ

- Выходная мощность в параллельном соединении до 80 кВт
- Входные напряжения: 220 В (1ф.), 380 В (3ф. б.н.)
- Выходное напряжение до 350 В
- Регулировка выходного напряжения (50...100%) и тока (0...100%)
- Цифровой интерфейс управления и мониторинга RS-485
- Рабочая температура окружающей среды: –20 (–40)…+50 °C
- «Горячая» замена
- Гарантия 2 года

Описание серии КАН:
https://kwsystems.ru/catalog/acdc/series/3

394026, Россия, Воронеж, ул. Дружинников, 5б +7 473 211-06-36 info@kwsystems.ru www.kwsystems.ru

КАН5000Ц

АНЖЕ.436530.001 ТУ

ОСОБЕННОСТИ

- Включен в реестр Минпромторга
- Разработаны как для самостоятельной эксплуатации, так и в составе комплексных систем КАП
- Расширенная входная сеть 220 В (1ф)
- Последовательное (до 1кВ) и параллельное соединение
- Выходная мощность до 5 кВт
- КПД ≥90%
- «Горячая» замена
- Программно-определяемый режим работы — источник напряжения или тока

СООТВЕТСТВИЕ СТАНДАРТАМ

Климатическое исполнение	«УХЛ2» по ГОСТ 15150
Электромагнитная совместимость	EN55022
Стойкость к ВВФ	ГОСТ 17516.1
Прочность изоляции	ГОСТ Р 52931-2008
Сопротивление изоляции	ГОСТ Р 52931-2008
Контроль стойкости к ВВФ	МЭК 60068-2-6

СТАНДАРТНЫЕ ОПЦИИ
Ограничение величины пускового тока
Защита от перегрузки по току
Защита от обрыва обратной связи (превышения выходного напряжения >105% Uвых. макс.)
Дистанционное включение/выключение
Крепежные фланцы
ДОПОЛНИТЕЛЬНЫЕ ОПЦИИ
Выходные напряжения по требованию заказчика
Реализация различных алгоритмов тепловой защиты

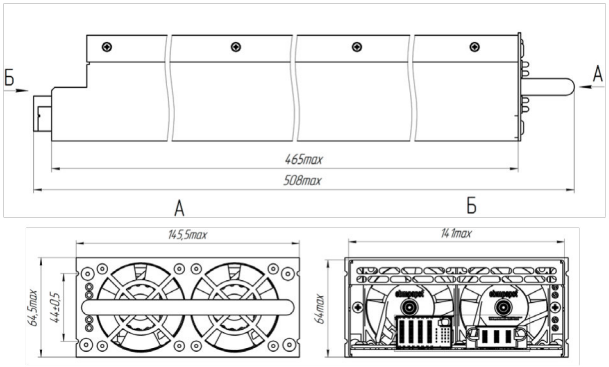

Габаритный чертеж КАН5000Ц300, габариты указаны в мм.

ИНФОРМАЦИЯ ДЛЯ ЗАКАЗА

КАН	5000	Ц	300	К	Н
AC/DC преобразователь	Мощность, Вт	Индекс номинального входного напряжения: Ц: ~220 В / =310 В	Выходное напряжение, В: 30; 60; 110; 250; 300	КАН5000 с кронштейном и кросс-платой	Минимальная рабочая темепература: от –40 °С.

ОСНОВНЫЕ ХАРАКТЕРИСТИКИ

Диапазон входного напряжения	Сеть «Ц»: ~90...275 В; =150...390 В
Диапазон частот питающей сети	Сеть «Ц»: 45...65 Гц
Размах пульсаций (пик-пик) 20...100 % × Uвых. ном.	не более 1%
Время готовности	до 7 с от момента подачи питания; 2 с от момента подачи сигнала на выводы ДУ
Диапазон переходного отклонения (1 с)	~85...270 В
Защита от перегрузки по току	>105% Iном.
Диапазон регулировки выходного напряжения	50…100%
Диапазон регулировки выходного тока	0… 100%
Защита от короткого замыкания	авт. восстановление
Защита от перенапряжения по выходу	105% Uвых. макс.
Рабочая температура окр. среды	–20...+50°С (под заказ –40...+50°С)
Защита от перегрева	встроенная с гистерезисом +100°С
КПД	≥90%
Прочность изоляции (вх./вых.)	~1500 В
Охлаждение	встроенное принудительное воздушное адаптивное
Материал корпуса	металл
Цифровой интерфейс	RS-485, изолированный
Кол-во блоков, подключаемых к сети	до 20
Устройство управления	ПК с установленной ОС Win XP, 7, 8, 10
Габариты	475×140×63 (по корпусу), 570×165×75 (по монтажной плите)
Масса	не более 6 кг

КАН5000Т

АНЖЕ.436530.001 ТУ

В РЕЕСТРЕ МПТ

ОСОБЕННОСТИ

- Включен в реестр Минпромторга
- Входное напряжение: ~380 В (3ф. б.н.)
- Выходная мощность до 5 кВт
- Выходной ток до 83,3 А
- КПД ≥93,5 %
- Последовательное (до 1 кВ) и параллельное соединение
- Программно-определяемый режим работы — источник напряжения или тока

СООТВЕТСТВИЕ СТАНДАРТАМ

Климатическое исполнение	«УХЛ2» по ГОСТ 15150
Электромагнитная совместимость	EN55022
Стойкость к ВВФ	ГОСТ 17516.1
Прочность изоляции	ГОСТ Р 52931-2008
Сопротивление изоляции	ГОСТ Р 52931-2008
Контроль стойкости к ВВФ	МЭК 60068-2-6

СТАНДАРТНЫЕ ОПЦИИ
Ограничение величины пускового тока
Защита от перегрузки по току
Защита от обрыва обратной связи (превышения выходного напряжения >105% Uвых. макс.)
Дистанционное включение/выключение
Крепежные фланцы
ДОПОЛНИТЕЛЬНЫЕ ОПЦИИ
Выходные напряжения по требованию заказчика
Реализация различных алгоритмов тепловой защиты

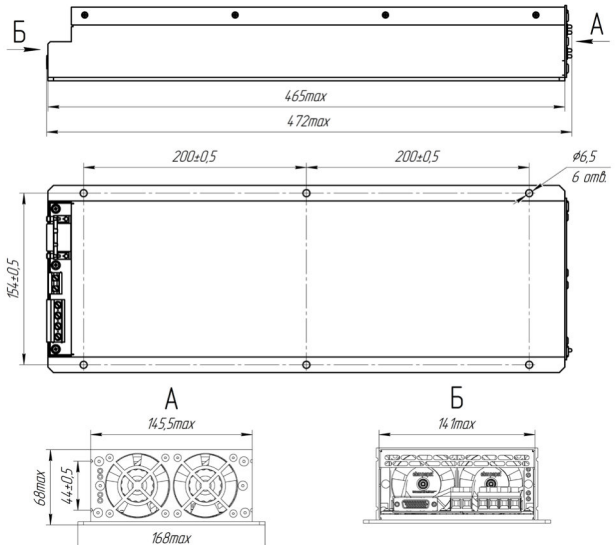

Габаритный чертеж КАН5000Т300, габариты указаны в мм.

ИНФОРМАЦИЯ ДЛЯ ЗАКАЗА

КАН	5000	Т	300
AC/DC преобразователь	Мощность, Вт	Индекс номинального входного напряжения: Т: ~380 В (3ф. б.н.) / =550 В	Выходное напряжение, В: 30; 60; 110; 140; 250; 300; 350

ОСНОВНЫЕ ХАРАКТЕРИСТИКИ

Диапазон входного напряжения	Сеть «Т»: ~380 (340...460) В; =470...640 В
Диапазон частот питающей сети	Сеть «Т»: 45...65 Гц
Размах пульсаций (пик-пик)	<1 %
Время готовности	до 7 с от момента подачи питания; 2 с от момента подачи сигнала на выводы ДУ
Диапазон переходного отклонения (1 с)	~340...460 В
Защита от перегрузки по току	>105% Iном.
Диапазон регулировки выходного тока	0… 100%
Диапазон регулировки выходного напряжения	50...100%
Защита от короткого замыкания	авт. восстановление
Защита от перенапряжения по выходу	105% Uвых. макс.
Рабочая температура окр. среды	–20...+50°С (под заказ –40...+50°С)
Защита от перегрева	встроенная с гистерезисом +100°С
КПД	≥93,5%
Прочность изоляции (вх./вых.)	~2500 В
Охлаждение	встроенное принудительное воздушное адаптивное
Материал корпуса	металл
Цифровой интерфейс	RS-485, изолированный
Кол-во блоков, подключаемых к сети	до 10
Устройство управления	ПК с установленной ОС Win XP, 7, 8
Габариты	475×141×63 (по корпусу), 475×168×68 (по монтажной плите)
Масса	не более 6,5 кг

394026, Россия, Воронеж, ул. Дружинников, 5б +7 473 211-06-36 info@kwsystems.ru www.kwsystems.ru

Серия КАН-Д, модули питания на DIN-рейку

В РЕЕСТРЕ МПТ

* - в реестр включены AC/DC источники электропитания

Модели	Мощность, Вт	КПД	Габариты, мм	Входное напряжение, В	Выходное напряжение, В	Рабочая температура окр. среды
КАН-Д75	75	≥89%	131×134×33	~220 (85...264); =310 (90...372)	12; 24; 48	−50 (−25)...+70°C
КАН-Д120	120	≥89%	131×134×42	~220 (85...264); =310 (90...372)	12; 24; 48	−50 (−25)...+70°C
КАН-Д150	150	≥90%	131×134×42	~220 (80...264); =310 (112...372)	12; 24; 48	−50 (−25)...+70°C
КАН-Д240	240	≥91%	131×133×62	~220(85...264); =310 (100..372)	12; 24; 48	−50 (−25)...+70°C
КАН-Д300	300	≥90%	131×133×62	~220 (80...264); =310 (110...372)	12; 24; 48	−50 (−25)...+70°C
КАН-Д480	480	≥92%	131×134×62	~230 (85...264); =310 (90...372)	24	−50 (−25)...+70°C
КАН-Д500	480	≥92%	131×133×62	~220 (187...264); =310 (263...372)	24	−50 (−25)...+70°C
КАН-МД40	ток 40 А	-	131×130×50	=12...48	12...48	−50...+70°C
КДН-Д120	120	≥90%	131×133×37	=24 (18...32)	24	−25...+70°C
ИБП-Д240-24	ток 10 А	-	131×133×35	=24 (20,5...24,5)	24	−40...+70 °C
АКБ-Д7.2-24	ёмкость 7,2 А*ч	-	158×163×128	=24 (ном.)	24 (ном.)	разряд: −20...+50 °C заряд: −10...+50 °C

Серия КАН-Д — AC/DC преобразователи с конвекционным охлаждением, предназначенные для монтажа на DIN-рейку. Данные модули приспособлены для работы в жестких условиях эксплуатации и обладают высокими показателями КПД и ЭМС.

Широкий спектр входных напряжений, компактные размеры, активный корректор коэффициента мощности, высокое качество от российского производителя.

ОСОБЕННОСТИ

- Сделано в России
- Крепление на DIN-рейку
- Температурный диапазон окружающей среды: −50...+70 °C
- Регулировка выходного напряжения
- Конвекционное охлаждение
- «Сухие контакты»
- Активный корректор коэффициента мощности (от 120 Вт)
- Гарантия 2 года

Описание серии КАН-Д на сайте производителя:
https://kwsystems.ru/catalog/acdc/series/4

КАН-Д75

АНЖЕ.436610.002 ТУ

- Сделано в России
- Включен в реестр Минпромторга
- Крепление на DIN-рейку
- Номинальная мощность 75 Вт
- Температурный диапазон окружающей среды: −50...+70 °C; −25...+70 °C
- КПД ≥88 %
- Конвекционное охлаждение
- Встроенная диодная развязка
- «Сухие контакты»

В РЕЕСТРЕ МПТ

СООТВЕТСТВИЕ СТАНДАРТАМ

Климатическое исполнение	«В» по ГОСТ 15150
Стойкость к ВВФ	ГОСТ 17516.1
Прочность изоляции	ГОСТ Р 52931-2008
Сопротивление изоляции	ГОСТ Р 52931-2008
Контроль стойкости к ВВФ	МЭК 60068-2-6

ИНФОРМАЦИЯ ДЛЯ ЗАКАЗА

КАН	–	Д	75	Ц	24	Н
AC/DC преобразователь		Форм-фактор для монтажа на DIN-рейку	Номинальная выходная мощность, Вт: 75	Индекс номинального входного напряжения: Ц: ~220 В / =310 В	Выходное напряжение, В: 12; 24; 48	Индекс рабочей температуры окр. среды: Н: от −25 до +70 °C; П : от −50 до +70 °C.

НАЗНАЧЕНИЕ ВЫВОДОВ

Вывод	Назначение
X1.1	L
X1.2	N
X1.3	⏚
X2.1	ГРК
X2.2	ГРК
X2.3	–ВЫХ

Вывод	Назначение
X2.4	–ВЫХ
X2.5	+ВЫХ ORing
X2.6	+ВЫХ
X2.7	РЕГ. U
X2.8	ДИАГ

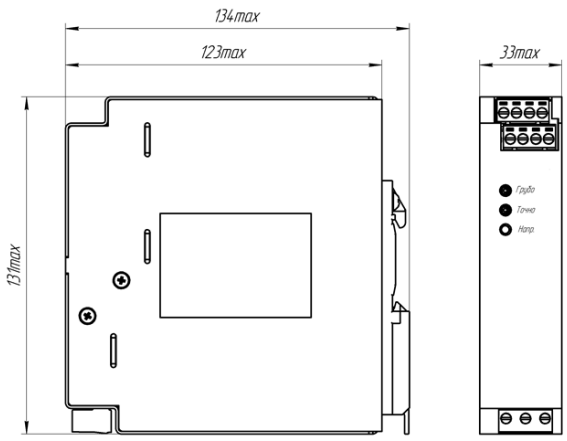

Габаритный чертеж КАН-Д75ЦХХ, габариты в мм

ОСНОВНЫЕ ХАРАКТЕРИСТИКИ

Диапазон питающего напряжения		Сеть «Ц»: ~85...264 В; =90...372 В
Частота питающей сети		47–63 Гц
Размах пульсаций (пик-пик)		<2% Uвых. ном.
Регулировка выходного напряжения	12 В	10...14 В
	24 В	19...27 В
	48 В	40...56 В
Нестабильность при изменении входного напряжения и выходного тока		не более 2% Uвых. ном.
Защита от короткого замыкания		авт. восстановление
Защита от перегрузки по току		Рмакс. ≤ Рном.×1,8
Защита от перенапряжения по выходу		<150% Uвых. ном.
Рекомендуемый внешний автоматический выключатель		класс С по ГОСТ Р 50345
Тип выходных разъемов		клеммно-винтовые разъемы
Снижение мощности		–2% / °C выше +60°C
Степень защиты		IP20
Повышенная влажность		98% при t° +40°C
Рабочая температура окр. среды		Н: –25...+70°C П: –50...+70°C
КПД		≥89%
Прочность изоляции (вх./вых.)		~3000 В
Охлаждение		конвекционное
Материал корпуса		металл
Габариты (ВхГхШ)		131×134×33 мм
Масса		не более 600 г

394026, Россия, Воронеж, ул. Дружинников, 5б +7 473 211-06-36 info@kwsystems.ru www.kwsystems.ru

КАН-Д120

АНЖЕ.436610.002 ТУ

В РЕЕСТРЕ МПТ

ОСОБЕННОСТИ

- Сделано в России
- Включен в реестр Минпромторга
- Крепление на DIN-рейку
- Номинальная мощность 120 Вт
- Температурный диапазон окр. среды: −25...+70 °C; −50...+70 °C
- КПД ≥90 %
- Корректор коэффициента мощности
- Конвекционное охлаждение
- «Сухие контакты»

СООТВЕТСТВИЕ СТАНДАРТАМ

Климатическое исполнение	«В» по ГОСТ 15150
Стойкость к ВВФ	ГОСТ 17516.1
Прочность изоляции	ГОСТ Р 52931-2008
Сопротивление изоляции	ГОСТ Р 52931-2008
Контроль стойкости к ВВФ	МЭК 60068-2-6

НАЗНАЧЕНИЕ ВЫВОДОВ

Вывод	Назначение
X1.1	L
X1.2	N
X1.3	⏚
X2.1	ГРК
X2.2	ГРК
X2.3	−ВЫХ
X2.4	−ВЫХ

Вывод	Назначение
X2.5	−ВЫХ
X2.10	ДИАГ
X2.9	РЕГ. U
X2.8	+ВЫХ
X2.7	+ВЫХ
X2.6	+ВЫХ

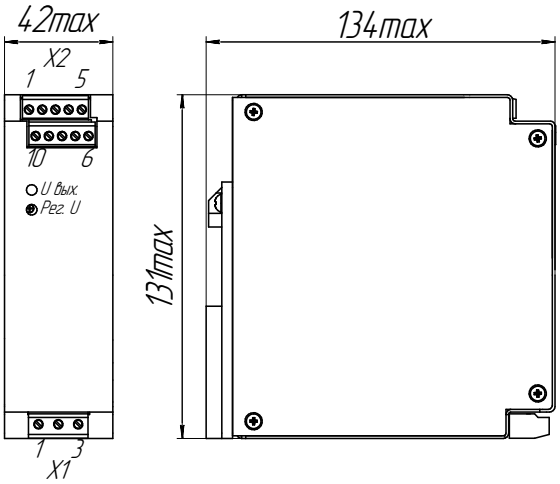

Габаритный чертеж КАН-Д120Ц24, габариты в мм

ИНФОРМАЦИЯ ДЛЯ ЗАКАЗА

КАН	–	Д	120	Ц	24	Н
AC/DC преобразователь		Форм-фактор для монтажа на DIN-рейку	Номинальная выходная мощность, Вт: 120	Индекс номинального входного напряжения: Ц: ~220 В / =310 В	Выходное напряжение, В: 12, 24, 48	Индекс рабочей температуры окр. среды: Н: от −25 до +70 °C

ОСНОВНЫЕ ХАРАКТЕРИСТИКИ

Диапазон питающего напряжения		Сеть «Ц»: ~85...264 В; =90...372 В
Частота питающей сети		47–63 Гц переменного тока 0 Гц постоянного тока
Размах пульсаций (пик-пик)		<2% Uвых. ном.
Регулировка выходного напряжения	12 В	10...14 В
	24 В	19...27 В
	48 В	40...56 В
Нестабильность при изменении входного напряжения и выходного тока		не более 2% Uвых.
Защита от короткого замыкания		авт. восстановление
Защита от перегрузки по току		Рмакс ≤ Рном.×1,5
Защита от перенапряжения по выходу		<150% Uвых. ном.
Рекомендуемый внешний автоматический выключатель		класс С по ГОСТ Р 50345
Тип выходных разъемов		клеммно-винтовые разъемы
Снижение мощности		−2% / °C выше +60°C
Степень защиты		IP20
Повышенная влажность		98% при t° +40°C
Рабочая температура окр. среды		Н: −25...+70°C П: −50...+70°C
КПД		≥89%
Прочность изоляции (вх./вых.)		~3000 В
Охлаждение		конвекционное
Материал корпуса		металл
Габариты (В×Г×Ш)		131×134×42 мм
Масса		не более 700 г

КАН-Д150

АНЖЕ.436610.002 ТУ

СНЯТ С ПРОИЗВОДСТВА
ЗАМЕНА НА КАН-Д120

В РЕЕСТРЕ МПТ

ОСОБЕННОСТИ

- Сделано в России
- Включен в реестр Минпромторга
- Крепление на DIN-рейку
- Номинальная мощность 150 Вт
- Температурный диапазон окр. среды: −50...+70 °C; −25...+70 °C
- КПД ≥90 %
- Конвекционное охлаждение
- «Сухие контакты»
- Активный корректор коэффициента мощности

СООТВЕТСТВИЕ СТАНДАРТАМ

Климатическое исполнение	«В» по ГОСТ 15150
Стойкость к ВВФ	ГОСТ 17516.1
Прочность изоляции	ГОСТ Р 52931-2008
Сопротивление изоляции	ГОСТ Р 52931-2008
Контроль стойкости к ВВФ	МЭК 60068-2-6

НАЗНАЧЕНИЕ ВЫВОДОВ

Вывод	Назначение
X1.1	L
X1.2	N
X1.3	⏚
X2.1	ГРК
X2.2	ГРК
X2.3	−ВЫХ
X2.4	−ВЫХ

Вывод	Назначение
X2.5	−ВЫХ
X2.10	ДИАГ
X2.9	РЕГ. U
X2.8	+ВЫХ
X2.7	+ВЫХ
X2.6	+ВЫХ

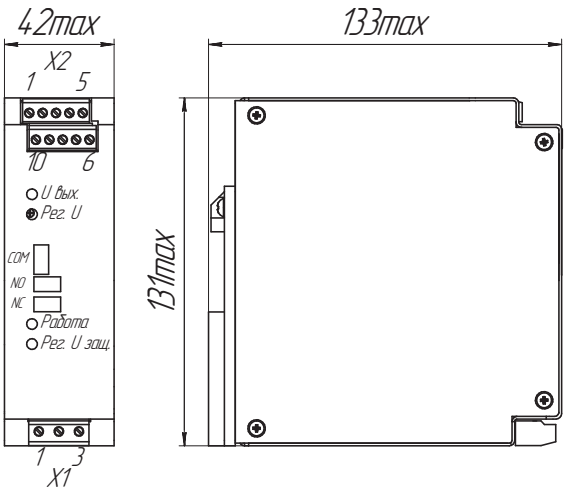

Габаритный чертеж КАН-Д150ЦХХ, габариты в мм

ИНФОРМАЦИЯ ДЛЯ ЗАКАЗА

КАН	–	Д	150	Ц	24	П
AC/DC преобразователь		Форм-фактор для монтажа на DIN-рейку	Номинальная выходная мощность, Вт: 150	Индекс номинального входного напряжения: Ц: ~220 В / =310 В	Выходное напряжение, В: 12; 24; 48	Индекс рабочей температуры окр. среды: Н: от −25 до +70 °C; П: от −50 до +70 °C.

ОСНОВНЫЕ ХАРАКТЕРИСТИКИ

Диапазон питающего напряжения		Сеть «Ц»: ~80...264 В; =112...372 В
Частота питающей сети		47–63 Гц переменного тока 0 Гц постоянного тока
Размах пульсаций (пик-пик)		<2% Uвых. ном.
Регулировка выходного напряжения	12 В	10...14 В
	24 В	20...28 В
	48 В	40...52 В
Нестабильность при изменении входного напряжения и выходного тока		не более 2% Uвых.
Защита от короткого замыкания		авт. восстановление
Защита от перегрузки по току		Рмакс.≤ Рном.×1,6
Рекомендуемый внешний автоматический выключатель		класс С по ГОСТ Р 50345
Защита от перенапряжения по выходу		<125% Uвых. ном.
Защита от перегрева		t° окр. среды > 70°C
Тип выходных разъемов		клеммно-винтовые разъемы
Снижение мощности		−2% / °C выше +60°C
Степень защиты		IP20
Повышенная влажность		98% при t° +40°C
Рабочая температура окр. среды		Н: −25...+70°C П: −50...+70°C
КПД		≥90%
Прочность изоляции (вх./вых.)		~3000 В
Охлаждение		конвекционное
Материал корпуса		металл
Габариты (В×Г×Ш)		131×134×42 мм
Масса		не более 900 г

394026, Россия, Воронеж, ул. Дружинников, 5б +7 473 211-06-36 info@kwsystems.ru www.kwsystems.ru

КАН-Д240

АНЖЕ.436610.002 ТУ

В РЕЕСТРЕ МПТ

ОСОБЕННОСТИ

- Сделано в России
- Включен в реестр Минпромторга
- Крепление на DIN-рейку
- Номинальная мощность 240 Вт
- Температурный диапазон окр. среды: −25...+70 °C; −50...+70 °C
- КПД ≥91 %
- Конвекционное охлаждение
- «Сухие контакты»
- Активный корректор коэффициента мощности

СООТВЕТСТВИЕ СТАНДАРТАМ

Климатическое исполнение	«В» по ГОСТ 15150
Стойкость к ВВФ	ГОСТ 17516.1
Прочность изоляции	ГОСТ Р 52931-2008
Сопротивление изоляции	ГОСТ Р 52931-2008
Контроль стойкости к ВВФ	МЭК 60068-2-6

НАЗНАЧЕНИЕ ВЫВОДОВ

Вывод	Назначение
X1.1	L
X1.2	N
X1.3	⏚
X2.1	ГРК
X2.2	ГРК
X2.3	–ВЫХ
X2.4	–ВЫХ

Вывод	Назначение
X2.5	–ВЫХ
X2.10	ДИАГ
X2.9	РЕГ. U
X2.8	+ВЫХ
X2.7	+ВЫХ
X2.6	+ВЫХ

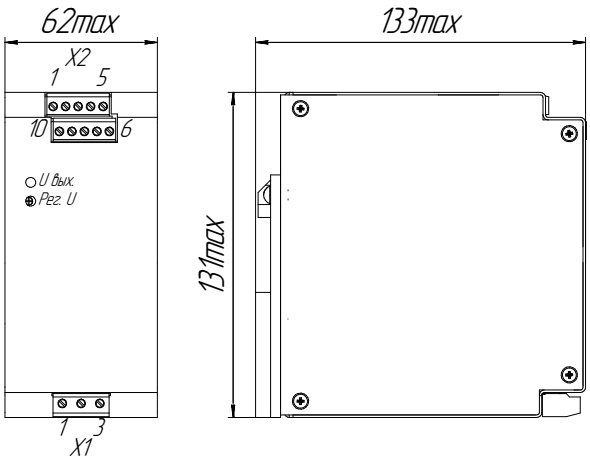

Габаритный чертеж КАН-Д240ЦХХ, габариты в мм.

ИНФОРМАЦИЯ ДЛЯ ЗАКАЗА

КАН	–	Д	240	Ц	24	Н
AC/DC преобразователь		Форм-фактор для монтажа на DIN-рейку	Номинальная выходная мощность, Вт: 240	Индекс номинального входного напряжения: Ц: ~220 В / =310 В	Выходное напряжение, В: 12; 24; 48	Индекс рабочей температуры окр. среды: Н: от -25 до +70 °C

ОСНОВНЫЕ ХАРАКТЕРИСТИКИ

Диапазон питающего напряжения		Сеть «Ц»: ~85...264 В; =90...372 В
Частота питающей сети		47–63 Гц переменного тока
Размах пульсаций (пик-пик)		<2% Uвых. ном.
Регулировка выходного напряжения	12 В	10...14 В
	24 В	19...27 В
	48 В	40...56 В
Нестабильность при изменении входного напряжения и выходного тока		не более 2% Uвых.
Защита от короткого замыкания		авт. восстановление
Защита от перегрузки по току		Рмакс. ≤ Рном.×1,6
Защита от перенапряжения по выходу		<150% Uвых. ном.
Рекомендуемый внешний автоматический выключатель		класс С по ГОСТ Р 50345
Защита от перегрева		t° окр. среды >70°C
Тип выходных разъемов		клеммно-винтовые разъемы
Снижение мощности		–2% / °C выше +60°C
Степень защиты		IP20
Повышенная влажность		98% при t° +40°C
Рабочая температура окр. среды		Н: –25...+70°C П: –50...+70°C
КПД		≥91%
Прочность изоляции (вх./вых.)		~3000 В
Охлаждение		конвекционное
Материал корпуса		металл
Габариты (В×Г×Ш)		131×133×62 мм
Масса		не более 900 г

КАН-Д300

АНЖЕ.436610.002 ТУ

СНЯТ С ПРОИЗВОДСТВА
ЗАМЕНА НА КАН-Д240

В РЕЕСТРЕ МПТ

ОСОБЕННОСТИ

- Сделано в России
- Включен в реестр Минпромторга
- Крепление на DIN-рейку
- Номинальная мощность 300 Вт
- Температурный диапазон окр. среды: −50...+70 °C; −25...+70 °C
- КПД ≥90 %
- Конвекционное охлаждение
- «Сухие контакты»
- Активный корректор коэффициента мощности

СООТВЕТСТВИЕ СТАНДАРТАМ

Климатическое исполнение	«В» по ГОСТ 15150
Стойкость к ВВФ	ГОСТ 17516.1
Прочность изоляции	ГОСТ Р 52931-2008
Сопротивление изоляции	ГОСТ Р 52931-2008
Контроль стойкости к ВВФ	МЭК 60068-2-6

НАЗНАЧЕНИЕ ВЫВОДОВ

Вывод	Назначение
X1.1	L
X1.2	N
X1.3	⏚
X2.1	ДУ+
X2.2	ДУ−
X2.3	−ВЫХ
X2.4	−ВЫХ

Вывод	Назначение
X2.5	−ВЫХ
X2.10	ДИАГ
X2.9	РЕГ. U
X2.8	+ВЫХ
X2.7	+ВЫХ
X2.6	+ВЫХ

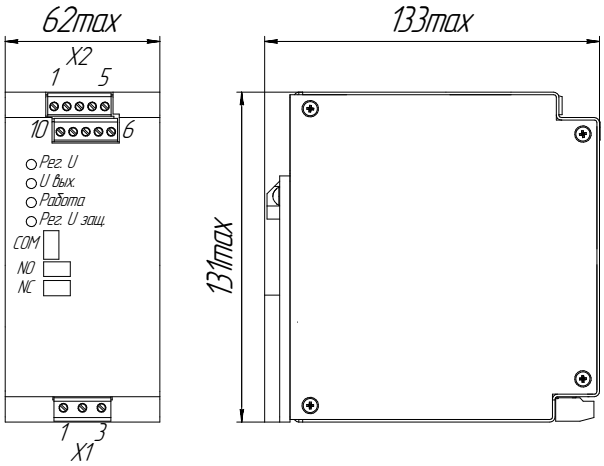

Габаритный чертеж КАН-Д300ЦХХ, габариты в мм.

ИНФОРМАЦИЯ ДЛЯ ЗАКАЗА

КАН	–	Д	300	Ц	24	П
AC/DC преобразователь		Форм-фактор для монтажа на DIN-рейку	Номинальная выходная мощность, Вт: 300	Индекс номинального входного напряжения: Ц: ~220 В / =310 В	Выходное напряжение, В: 12; 24; 48	Индекс рабочей температуры окр. среды: Н: от −25 до +70 °C; П : от −50 до +70 °C.

ОСНОВНЫЕ ХАРАКТЕРИСТИКИ

Диапазон питающего напряжения		Сеть «Ц»: ~80...264 В; =112...372 В
Частота питающей сети		47–63 Гц переменного тока 0 Гц постоянного тока
Размах пульсаций (пик-пик)		<2% Uвых. ном.
Регулировка выходного напряжения	12 В	10...14 В
	24 В	20...28 В
	48 В	40...56 В
Нестабильность при изменении входного напряжения и выходного тока		не более 2% Uвых.
Защита от короткого замыкания		авт. восстановление
Защита от перегрузки по току		Рмакс. ≤ Рном.×2,1
Защита от перенапряжения по выходу		<125% Uвых. ном.
Рекомендуемый внешний автоматический выключатель		класс С по ГОСТ Р 50345
Защита от перегрева		t° окр. среды >70°C
Тип выходных разъемов		клеммно-винтовые разъемы
Снижение мощности		−2% / °C выше +60°C
Степень защиты		IP20
Повышенная влажность		98% при t° +40°C
Рабочая температура окр. среды		−25... +70 °C; −50...+70°C
КПД		≥90%
Прочность изоляции (вх./вых.)		~3000 В
Охлаждение		конвекционное
Материал корпуса		металл
Габариты (В×Г×Ш)		131×133×62 мм
Масса		не более 1300 г

394026, Россия, Воронеж, ул. Дружинников, 5б +7 473 211-06-36 info@kwsystems.ru www.kwsystems.ru

КАН-Д480

АНЖЕ.436610.002 ТУ

В РЕЕСТРЕ МПТ

ОСОБЕННОСТИ

- Сделано в России
- Включен в реестр Минпромторга
- Крепление на DIN-рейку
- Номинальная мощность 480 Вт
- Температурный диапазон окружающей среды: −25...+70 °C; −50...+70 °C
- КПД ≥92 %
- Конвекционное охлаждение
- «Сухие контакты»
- Активный корректор коэффициента мощности

СООТВЕТСТВИЕ СТАНДАРТАМ

Климатическое исполнение	«В» по ГОСТ 15150
Стойкость к ВВФ	ГОСТ 17516.1
Прочность изоляции	ГОСТ Р 52931-2008
Сопротивление изоляции	ГОСТ Р 52931-2008
Контроль стойкости к ВВФ	МЭК 60068-2-6

НАЗНАЧЕНИЕ ВЫВОДОВ

Вывод	Назначение
X1.1	L
X1.2	N
X1.3	⏚
X2.1	ГРК
X2.2	ГРК
X2.3	−ВЫХ
X2.4	−ВЫХ

Вывод	Назначение
X2.5	−ВЫХ
X2.10	ДИАГ
X2.9	РЕГ. U
X2.8	+ВЫХ
X2.7	+ВЫХ
X2.6	+ВЫХ

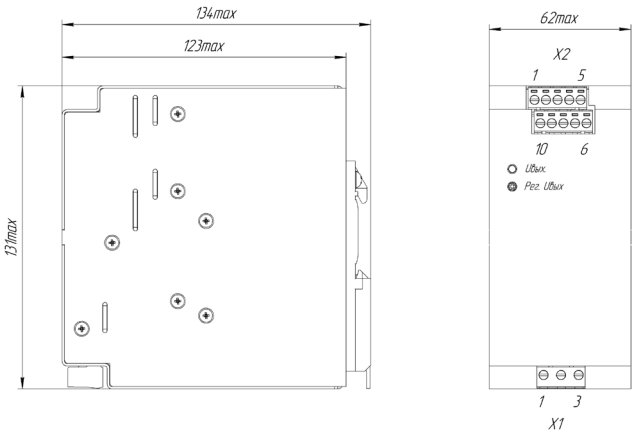

Габаритный чертеж КАН-Д480С24, габариты в мм

ИНФОРМАЦИЯ ДЛЯ ЗАКАЗА

КАН	–	Д	480	Ц	24	Н
AC/DC преобразователь		Форм-фактор для монтажа на DIN-рейку	Номинальная выходная мощность, Вт: 480	Индекс номинального входного напряжения: Ц: ~230 В / =310 В	Выходное напряжение, В: 24	Индекс рабочей температуры окр. среды: Н: от −25 до +70 °C

ОСНОВНЫЕ ХАРАКТЕРИСТИКИ

Диапазон питающего напряжения	Сеть «Ц»: ~85...264 В; =90...372 В
Частота питающей сети	47–63 Гц переменного тока
Размах пульсаций (пик-пик)	<2% Uвых. ном.
Регулировка выходного напряжения	19...27
Нестабильность при изменении входного напряжения и выходного тока	не более 2% Uвых.
Защита от короткого замыкания	авт. восстановление
Защита от перегрузки по току	Рмакс...1,6 Рмакс
Защита от перенапряжения по выходу	<150% Uвых. ном.
Рекомендуемый внешний автоматический выключатель	10 А класс С
Защита от перегрева	t° окр. среды >70°C
Тип выходных разъемов	клеммно-винтовые разъемы
Снижение мощности	−2% / °C выше +40°C
Степень защиты	IP20
Повышенная влажность	85% при t° +40°C
Рабочая температура окр. среды	Н: −25...+70°C П: −50...+70°C
КПД	≥92%
Прочность изоляции (вх./вых.)	~3000 В
Охлаждение	конвекционное
Материал корпуса	металл
Габариты (В×Г×Ш)	131×134×62 мм
Масса	не более 1300 г

КАН-Д500

АНЖЕ.436610.002 ТУ

СНЯТ С ПРОИЗВОДСТВА
ЗАМЕНА НА КАН-Д480

В РЕЕСТРЕ МПТ

ОСОБЕННОСТИ

- Сделано в России
- Включен в реестр Минпромторга
- Крепление на DIN-рейку
- Номинальная мощность 480 Вт
- Температурный диапазон окружающей среды: −50...+70 °C; −25...+70 °C
- КПД ≥92 %
- Конвекционное охлаждение
- «Сухие контакты»
- Активный корректор коэффициента мощности

ИНФОРМАЦИЯ ДЛЯ ЗАКАЗА

КАН	–	Д	500	С	24	Н
AC/DC преобразователь		Форм-фактор для монтажа на DIN-рейку	Номинальная выходная мощность, Вт: 480	Индекс номинального входного напряжения: С: ~220 В / =310 В	Выходное напряжение, В: 24	Индекс рабочей температуры окр. среды: Н: от −25 до +70 °C; П: от −50 до +70 °C.

СООТВЕТСТВИЕ СТАНДАРТАМ

Климатическое исполнение	«В» по ГОСТ 15150
Стойкость к ВВФ	ГОСТ 17516.1
Прочность изоляции	ГОСТ Р 52931-2008
Сопротивление изоляции	ГОСТ Р 52931-2008
Контроль стойкости к ВВФ	МЭК 60068-2-6

НАЗНАЧЕНИЕ ВЫВОДОВ

Вывод	Назначение
X1.1	L
X1.2	N
X1.3	⏚
X2.1	ГРК+
X2.2	ГРК–
X2.3	–ВЫХ
X2.4	–ВЫХ

Вывод	Назначение
X2.5	–ВЫХ
X2.10	ДИАГ
X2.9	РЕГ. U
X2.8	+ВЫХ
X2.7	+ВЫХ
X2.6	+ВЫХ

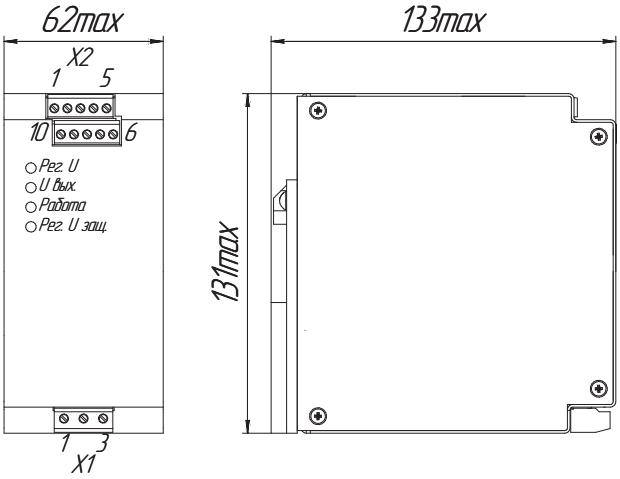

Габаритный чертеж КАН-Д500С24, габариты в мм

ОСНОВНЫЕ ХАРАКТЕРИСТИКИ

Диапазон питающего напряжения	Сеть «С»: ~187...264 В; =263...372 В
Частота питающей сети	47–63 Гц переменного тока 0 Гц постоянного тока
Размах пульсаций (пик-пик)	<2% Uвых. ном.
Регулировка выходного напряжения	20...28
Нестабильность при изменении входного напряжения и выходного тока	не более 2% Uвых.
Защита от короткого замыкания	авт. восстановление
Защита от перегрузки по току	Рмакс.≤Рном.×1,1
Защита от перенапряжения по выходу	<125% Uвых. ном.
Рекомендуемый внешний автоматический выключатель	класс С по ГОСТ Р 50345
Защита от перегрева	t° окр. среды >70°C
Тип выходных разъемов	клеммно-винтовые разъемы
Снижение мощности	–2% / °C выше +40°C
Степень защиты	IP20
Повышенная влажность	98% при t° +40°C
Рабочая температура окр. среды	Н: –25...+70°C П: –50...+70°C
КПД	≥92%
Прочность изоляции (вх./вых.)	~3000 В
Охлаждение	конвекционное
Материал корпуса	металл
Габариты (В×Г×Ш)	131×133×62 мм
Масса	не более 1200 г

394026, Россия, Воронеж, ул. Дружинников, 5б +7 473 211-06-36 info@kwsystems.ru www.kwsystems.ru

КАН-МД40

АНЖЕ.430601.001 ТУ

В РЕЕСТРЕ МПТ

ОСОБЕННОСТИ

- Сделано в России
- Крепление на DIN-рейку
- Входное напряжение =12...48 В
- Выходное напряжение =12...48 В
- Максимальный ток до 50 А
- Температурный диапазон окружающей среды: –50...+70 °С
- Конвекционное охлаждение

СООТВЕТСТВИЕ СТАНДАРТАМ

Климатическое исполнение	«В» по ГОСТ 15150
Стойкость к ВВФ	ГОСТ 17516.1
Прочность изоляции	ГОСТ Р 52931-2008
Сопротивление изоляции	ГОСТ Р 52931-2008
Контроль стойкости к ВВФ	МЭК 60068-2-6

НАЗНАЧЕНИЕ ВЫВОДОВ

Вывод	Назначение
X1.1	+ВХ1
X1.2	-ВХ1
X1.3	+ВХ2
X1.4	-ВХ2

Вывод	Назначение
X2.1	+ВЫХ
X2.2	+ВЫХ
X2.3	-ВЫХ
X2.4	-ВЫХ

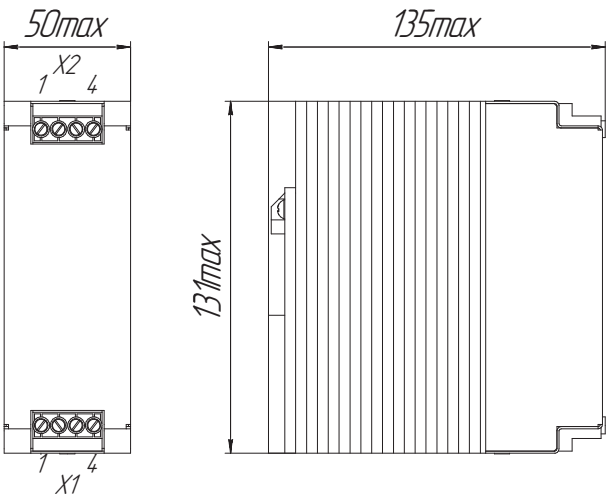

Габаритный чертеж КАН-МД40, габариты в мм

ИНФОРМАЦИЯ ДЛЯ ЗАКАЗА

КАН	–	МД	40
Серия КАН		Модуль диодный	Номинальный ток, А

ОСНОВНЫЕ ХАРАКТЕРИСТИКИ

Тип выходных разъемов	клеммно-винтовые разъемы
Снижение тока	1,25% / К, при То.с.>+50 °С
Степень защиты	IP20
Повышенная влажность	98% при t° среды +40°С
Рабочая температура окр. среды	–50...+70°С
Рассеиваемая мощность (при Iout = 40А)	22.8 Вт
Прочность изоляции (вх./корп.)	~1500 В
Охлаждение	конвекционное
Материал корпуса	металл
Габариты (В×Г×Ш)	131×135×50 мм
Масса	не более 1000 г

КДН-Д120

АНЖЕ.436437.009 ТУ

В РЕЕСТРЕ МПТ

ОСОБЕННОСТИ

- Сделано в России
- DC/DC преобразователь
- Крепление на DIN-рейку
- Входное напряжение =24 (18...32) В
- Выходное напряжение =24 В
- Рабочая температура: –25...+70 °C
- Конвекционное охлаждение

СООТВЕТСТВИЕ СТАНДАРТАМ

Климатическое исполнение	«В» по ГОСТ 15150
Стойкость к ВВФ	ГОСТ 17516.1
Прочность изоляции	ГОСТ Р 52931-2008
Сопротивление изоляции	ГОСТ Р 52931-2008
Контроль стойкости к ВВФ	МЭК 60068-2-6

НАЗНАЧЕНИЕ ВЫВОДОВ

Вывод	Назначение
X1.1	DC_OK+
X1.2	DC_OK-
X2.1	GND
X2.2	+ВХ

Вывод	Назначение
X2.3	-ВХ
X3.1	-ВЫХ
X3.2	+ВЫХ

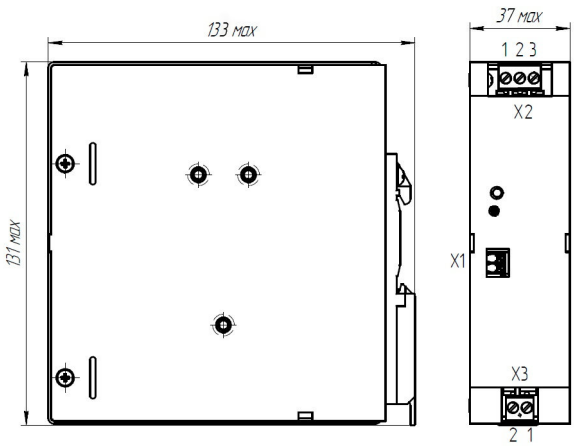

Габаритный чертеж КДН-Д120, габариты в мм

ИНФОРМАЦИЯ ДЛЯ ЗАКАЗА

КДН	–	Д	120
Серия КДН		Форм-фактор для монтажа на DIN-рейку	Номинальная выходная мощность, Вт: 120

ОСНОВНЫЕ ХАРАКТЕРИСТИКИ

Снижение мощности	2,5 % / °C после +60 °C
Степень защиты	IP20
Повышенная влажность	85 % при t° среды +40 °C (95 % при t° среды +25 °C)
Рабочая температура окр. среды	–25...+70°C
КПД	≥90%
Прочность изоляции (вх./корп.)	=500 В
Охлаждение	конвекционное
Материал корпуса	металл
Габариты (В×Г×Ш)	131×133×37 мм
Масса	не более 500 г

394026, Россия, Воронеж, ул. Дружинников, 5б +7 473 211-06-36 info@kwsystems.ru www.kwsystems.ru

ИБП-Д240-24

АНЖЕ.436122.001 ТУ

В РЕЕСТРЕ МПТ

- Сделано в России
- Крепление на DIN-рейку
- Выходной ток до 10 А
- Температурный диапазон окр. среды: −40...+70 °С
- Конвекционное охлаждение
- «Сухие контакты»
- Управление по цифровому интерфейсу

СООТВЕТСТВИЕ СТАНДАРТАМ

Климатическое исполнение	«В» по ГОСТ 15150
Стойкость к ВВФ	ГОСТ 17516.1
Прочность изоляции	ГОСТ Р 52931-2008
Сопротивление изоляции	ГОСТ Р 52931-2008
Контроль стойкости к ВВФ	МЭК 60068-2-6

ИНФОРМАЦИЯ ДЛЯ ЗАКАЗА

ИБП	–	Д	240	–	24
Источник бесперебойного питания		Форм-фактор для монтажа на DIN-рейку	Номинальная выходная мощность, Вт: 240		Номинальное напряжение работы и АКБ, В

НАЗНАЧЕНИЕ ВЫВОДОВ

Вывод	Назначение
X1.1	–ВХ
X1.2	+ВХ
X2.1	–ВЫХ
X2.2	+ВЫХ
X3.1	–АКБ
X3.2	+АКБ
X4.1; X4.2	Дистанционное откл. АКБ

Вывод	Назначение
X4.3-X4.5	Выводы термодатчика (VCC, D, TGND)
X4.6-X4.8	Выводы цифрового интерфейса (A, RSGND, B)
X4.9-X4.11	ГРК «Сеть ОК» (NO, COM, NC)
X4.12-X4.14	ГРК «АКБ ОК» (NO, COM, NC)
X4.15-X4.17	ГРК «Штатная работа» (NO, COM, NC)

ОСНОВНЫЕ ХАРАКТЕРИСТИКИ

Защита от короткого замыкания	Программная / аппаратная, в зависимости от подключаемого AC/DC преобразователя. Автоматическое восстановление.
Защита от перенапряжения по выходу	да
Термозащита АКБ	да , в случае подключенного датчика температуры
Тип выходных разъемов	клеммно-винтовые разъемы
Степень защиты	IP20
Повышенная влажность	85 % при t° среды +40 °С (95 % при t° среды +25 °С)
Рабочая температура окр. среды (не относится к АКБ)	–40...+70 °С
Охлаждение	конвекционное
Материал корпуса	металл
Габариты (В×Г×Ш)	131×133×35 мм
Масса	не более 500 г

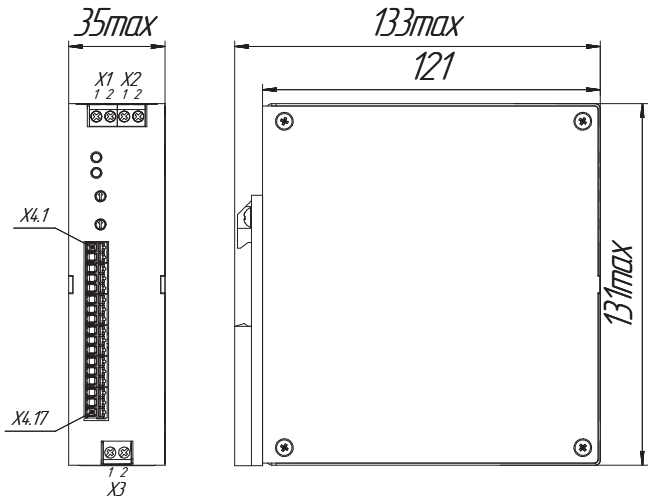

Габаритный чертеж ИБП-Д240-24, габариты в мм.

АКБ-Д7.2-24

АНЖЕ.563451.001 ТУ

ОСОБЕННОСТИ

- Сделано в России
- Высокая продолжительность автономной работы
- Рабочая температура: разряд: –20...+50 °C;
  заряд : –10...+50 °C
- Встроенные сменные предохранители
- Встроенный термодатчик

НАЗНАЧЕНИЕ ВЫВОДОВ

Вывод	Назначение
X1.1	–
X1.2	+
X2.1	VCC
X2.2	D
X2.3	⏚

ИНФОРМАЦИЯ ДЛЯ ЗАКАЗА

АКБ	–	Д	7.2	–	24
Аккумуляторная батарея		Для линейки КАН-Д	Ёмкость аккумулятора, может меняться в зависимости от изделия		Рабочее напряжение

ОСНОВНЫЕ ХАРАКТЕРИСТИКИ

Температура окружающей среды, рабочая	разряд	–20...+50 °C
	заряд	–10...+50 °C
Температура окружающей среды, хранения		–20...+50 °C
Материал корпуса		металл
Габариты (В×Ш×Г)		158,5×163,5×128 мм
Масса		не более 6 кг

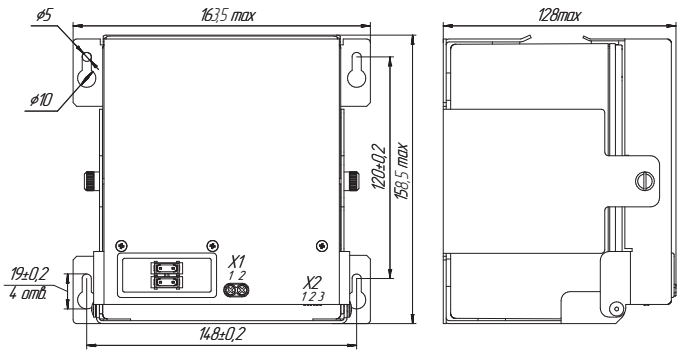

Габаритный чертеж АКБ-Д7.2-24, габариты в мм.

394026, Россия, Воронеж, ул. Дружинников, 5б +7 473 211-06-36 info@kwsystems.ru www.kwsystems.ru

Серия ИБП, источники бесперебойного питания

Модели	Мощность, ВА	Входное напряжение, В	Выходное напряжение, В	Рабочая температура окр. среды	КПД	Габариты, мм
ИБП «Поток»	2000 (1800 Вт)	~220/230 (187...242) 1ф.	~220/230	-20...+50°С	94%	465×600×88

ОПИСАНИЕ

Серия ИБП: источники бесперебойного питания постоянного и переменного тока с активной адаптивной системой охлаждения. Обладают высокими показателями КПД и ЭМС. Встроенные и внешние АБ.

ОСОБЕННОСТИ

- Сделано в России
- Температурный диапазон окружающей среды: –20...+50 °С
- Активное адаптивное охлаждение
- Возможность работы с различными типами АБ
- Гарантия 2 года

Описание серии ИБП на сайте производителя:
https://kwsystems.ru/products/ibp-potok

ИБП «Поток» В РАЗРАБОТКЕ

ОСОБЕННОСТИ

- Сделано в России
- Мощность 2000 ВА
- Топология On-Line
- Чистый синус на выходе
- Открытый протокол обмена ModBus RTU
- Возможность исполнения с внешними или встроенными АБ

ИНФОРМАЦИЯ ДЛЯ ЗАКАЗА

ПОТОК	–	2000	/	220
Источник бесперебойного питания переменного тока		Номинальная выходная мощность, ВА		Номинальное выходное напряжение, (определяется при заказе 220 или 230 В)

ОСНОВНЫЕ ХАРАКТЕРИСТИКИ

Номинальный диапазон входного напряжения		~150...290 В
Диапазон частоты питающего напряжения		45...55 Гц
Точность поддержания выходного напряжения		±1%
Активная выходная мощность		1500 Вт
Время автономной работы от встроенного батарейного массива, при нагрузке:	50% 100%	15 минут 5 минут
Защита от перенапряжения по выходу		240 В действующего значения
Уровень допустимой перегрузки		120% до 60 с; 150% до 300 мс.
Рабочая температура окр. среды		–20...+50°С
КПД в режиме двойного преобразования		94%
Электрическая прочность изоляции	вх./корп. вых./корп.	1500 В переменного напр. действующего значения
Охлаждение		принудительное воздушное
Материал корпуса		металл
Цифровой интерфейс		RS-485
Габариты		465×600×88 мм
Масса		не более 28 кг

СТАНДАРТНЫЕ ОПЦИИ
Встроенная цепь bypass
Защита от перегрузки по току
Дистанционное включение/выключение
Сухие контакты
Встроенная аккумуляторная батарея
ДОПОЛНИТЕЛЬНЫЕ ОПЦИИ
Исполнение под внешний батарейный массив

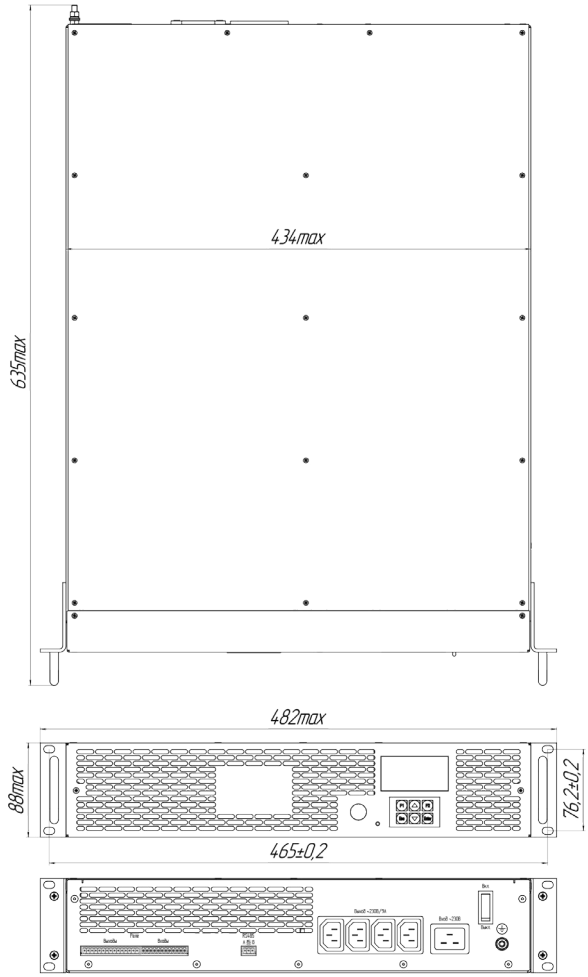

Габаритный чертеж ИБП «Поток», габариты в мм.

394026, Россия, Воронеж, ул. Дружинников, 5б +7 473 211-06-36 info@kwsystems.ru www.kwsystems.ru

Серия КАП

Модели	Мощность, Вт	Входное напряжение, В	Выходное напряжение, В	Рабочая температура окр. среды, °C	Типовой КПД	Габариты, мм
КАП15	15000	~380 (350...450) (3ф.+н.)	30; 60; 110; 250; 300	–20 (–40)...+50 °C	≥93%	566×482,6×132,5

ОПИСАНИЕ

Серия КАП: масштабируемые AC/DC платформы высокой мощности. Обладают высокими КПД и ЭМС.

Благодаря возможности доработки, подходят для применения в проектах любого уровня сложности.

ОСОБЕННОСТИ

- Сделано в России
- Конфигурация под заказ
- Высокий КПД (до 93 %)
- Источник тока или напряжения
- Горячая замена

Описание серии КАП на сайте производителя:
https://kwsystems.ru/catalog/acdc/models/48

КАП15

ОСОБЕННОСТИ

- Выходная мощность до 15 кВт
- Входное напряжение: ~380 В (3ф.+н.)
- Регулировка выходного напряжения и тока
- Выходной ток до 500 А
- Цифровой интерфейс RS-485
- Рабочая температура окружающей среды до –40…+50 °С
- КПД ≥93%
- «Горячая» замена
- Форм-фактор 3U для монтажа в стойку 19″

ИНФОРМАЦИЯ ДЛЯ ЗАКАЗА [1]

КАП	15	Т	300
AC/DC преобразователь	Мощность, кВт	Индекс номинального входного напряжения: Т: ~380 В (3ф.+н.)	Номинальное выходное напряжение, В: 30; 60; 110; 250; 300

ОСНОВНЫЕ ХАРАКТЕРИСТИКИ

Диапазон входного напряжения	Сеть «Т»: ~350...450 В
Частота питающей сети	Сеть «Т»: 50 Гц
Размах пульсаций (пик-пик)	<2% Uвых. ном.
Время готовности	до 10 с от момента подачи питания
Длительность переходного отклонения	20 мс
Защита от перегрузки по току	>105% Iном.
Диапазон регулировки выходного тока	0...100% (шаг 1 А)
Диапазон регулировки выходного напряжения	20...100% (шаг 1 В)
Рабочая температура окр. среды	–20...+50°С (под заказ –40...+50°С)
КПД	≥93%
Охлаждение	встроенное принудительное воздушное адаптивное
Материал корпуса	металл
Цифровой интерфейс	RS-485 (открытый протокол ModBus RTU)
Габариты	566×482,6×132,5 мм
Масса	не более 33 кг

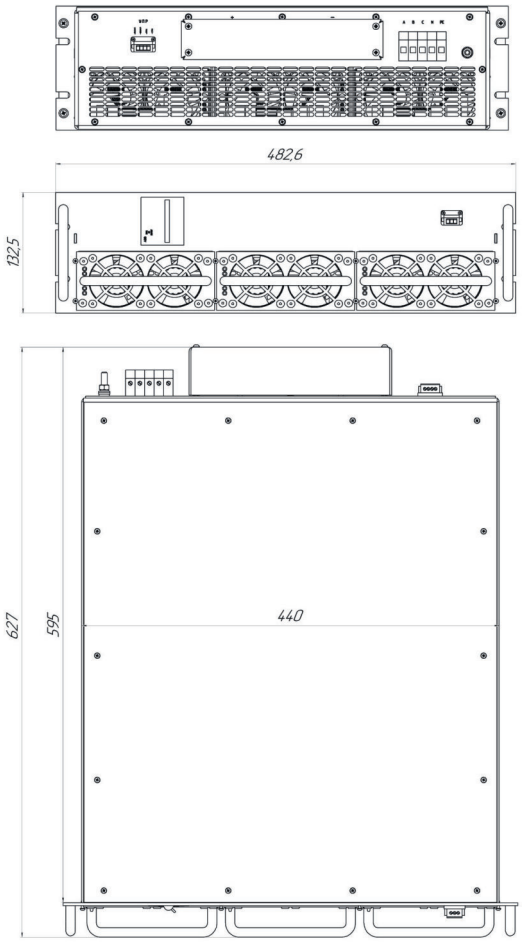

Габаритный чертеж КАП15, габариты в мм.

СТАНДАРТНЫЕ ОПЦИИ
Ограничение величины пускового тока
Защита от перегрузки по току
Защита от обрыва обратной связи (превышения выходного напряжения >105% Uвых. макс.)
Дистанционное включение/выключение
Крепежные фланцы
ДОПОЛНИТЕЛЬНЫЕ ОПЦИИ
Выходные напряжения по требованию заказчика
Реализация различных алгоритмов тепловой защиты

[1] Наличие конкретного исполнения уточняйте у регионального менеджера.

394026, Россия, Воронеж, ул. Дружинников, 5б +7 473 211-06-36 info@kwsystems.ru www.kwsystems.ru

Серия КАН-В

Модели	Мощность, Вт	Входное напряжение, В	Выходное напряжение, В	Рабочая температура окр. среды, °С	Типовой КПД	Габариты, мм
КАН-В800Ц12	800	~ (90...264)	12	0...+55 °С	94%	185×73,5×39

ОПИСАНИЕ

Серия КАН-В: резервируемые блоки питания, разработанные для интеграции в масштабируемую инфраструктуру ЦОД, используются в серверном, телекоммуникационном и промышленном оборудовании.

Эта серия AC/DC преобразователей имеет стандартный для отрасли форм-фактор M-CRPS (профиль 1U).

Встроенное цифровое управление по протоколу PMBus обеспечивает мониторинг и обмен данными с материнской платой в реальном времени.

ОСОБЕННОСТИ

- Сделано в России
- Стандарт M-CRPS
- Интерфейс PMBus
- Рабочая температура 0...+55°С

Описание серии КАНВ на сайте производителя:
https://kwsystems.ru/products/kanv-800

КАН-В800

В РЕЕСТРЕ МПТ

ОСОБЕННОСТИ

- Сделано в России
- КПД 94% (соответствует стандарту 80 PLUS Platinum
- Активный ККМ
- В реестре Минпромторга
- Возможность горячей замены
- Комплекс защит (короткое замыкание, перегрузка по току, перегрев)
- Поддержка схем резервирования N+1, 2N

ИНФОРМАЦИЯ ДЛЯ ЗАКАЗА

КАН	–	В	800	Ц	12
AC/DC преобразователь		Вычислительная техника	Номинальная выходная мощность, Вт: 800	Индекс номинального входного напряжения: Ц: ~90 В / =264 В	Выходное напряжение, В: 12

ОСНОВНЫЕ ХАРАКТЕРИСТИКИ

Диапазон питающего напряжения	~90...264 В
Максимальный входной ток	8
Частота питающей сети	47–63 Гц
Коэффициент мощности	>0,98
Номинальный выходной ток	до 66 А (3 А дежурный канал)
Рабочая температура окр. среды	0...+55°С
Охлаждение[1]	активное воздушное (front to back)
Материал корпуса	металл
Габариты	185×73,5×39 мм
Гарантия	2 года

[1] Возможно изготовление изделия с реверсивным охлаждением (back to front). Уточняйте при заказе.

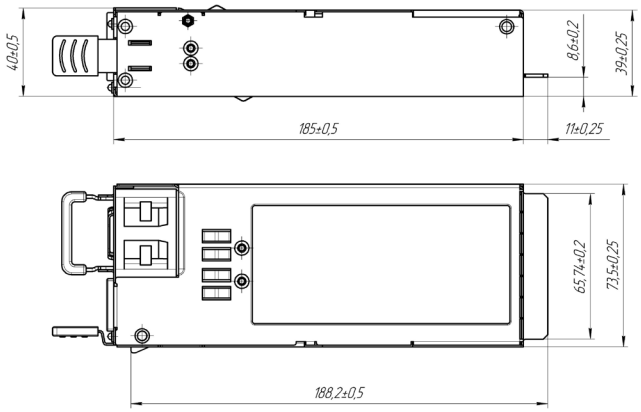

Габаритный чертеж КАН-В800Ц12, габариты в мм

394026, Россия, Воронеж, ул. Дружинников, 5 б +7 473 211-06-36 info@kwsystems.ru www.kwsystems.ru

Серия СБПЭ В РАЗРАБОТКЕ

Модели	Мощность, Вт	Номинальное напряжение Li-ion, В	Номинальная ёмкость Li-ion, А·ч	Метод заряда	Габаритные размеры передающего индуктора, мм
СБПЭ20	≤25	7,4	2,6	CC/VC (до напряжения 8,4 В (4,2 В/эл))	135×65×105
СБПЭ100	≤100	22,2	3,6	CC/VC (до напряжения 25,2 В (4,2 В/эл))	185×73,5×39

ОПИСАНИЕ

Серия СБПЭ: Системы беспроводной передачи энергии для дронов мощностью до 100 Вт, позволяют обеспечить непрерывную работу дронов без участия человека.

ОСОБЕННОСТИ

- Сделано в России
- Балансировка ячеек Li-ion
- Контроль напряжения перезаряда
- Контроль тока заряда
- Отсутствие разъёмов

Описание серии СБПЭ на сайте производителя:
https://kwsystems.ru/sistemy-besprovodnoj-peredaci-energii

Серия МРМ/МРР	ВП: БКЯЮ.468829.004ТУ	ОТК: БКЯЮ.468829.007ТУ
Серия МАА-Ф	ВП: БКЯЮ.436610.019 ТУ	ОТК: БКЯЮ.436610.022 ТУ

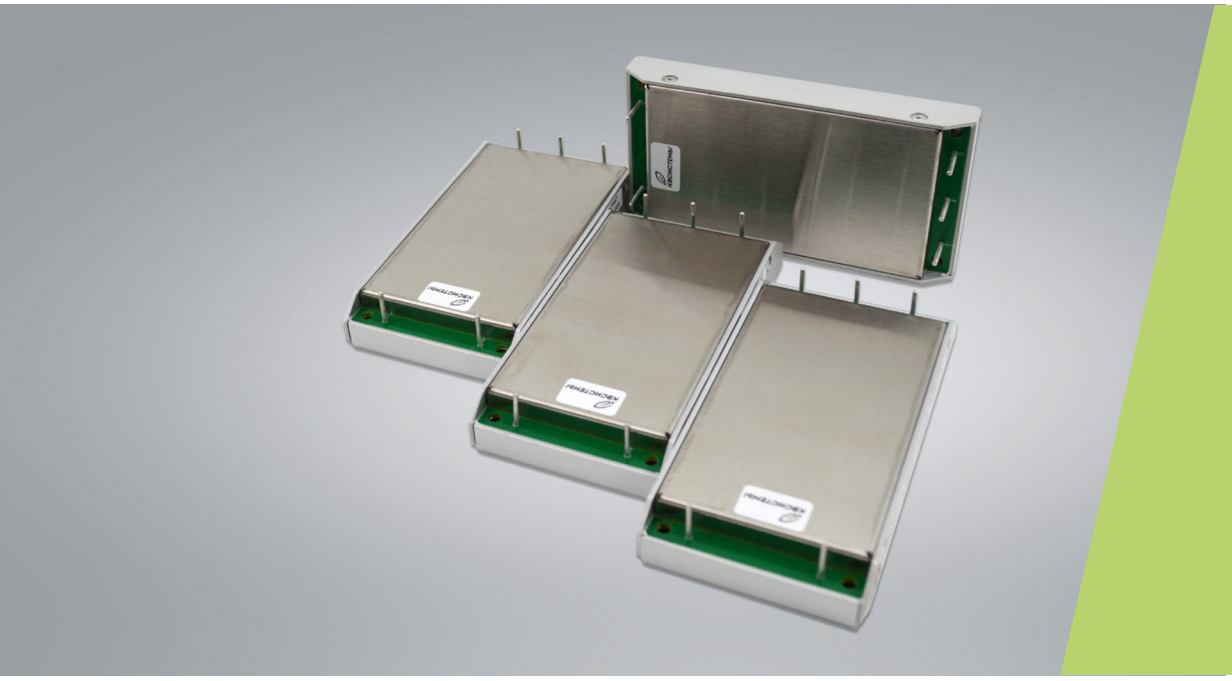

Защитные и помехоподавляющие модули фильтрации предназначены для создания систем с жесткими требованиями к ЭМС.

Применение фильтров позволяет снизить кондуктивные помехи с коэффициентом подавления до 60 дБ для сетей постоянного тока и до 40 дБ для сетей переменного тока.

Изделия оптимизированы для построения различных систем электропитания на основе серийных источников питания производства компаний «КВ Системы».

Серия MPM/MPP

ВП: БКЯЮ.468829.004ТУ

ОТК: БКЯЮ.468829.007ТУ

В РЕЕСТРЕ МПТ

ОПИСАНИЕ

Модули фильтров переменного тока промышленного и специального назначений. Эффективны против импульсных и кондуктивных помех. Готовы к эксплуатации в условиях повышенных и пониженных температур, влажности, вибраций.

Доступны с ОТК и военной приёмкой, под различные входные сети. Аналогично модулям питания серии MAA, устойчивы к внешним воздействующим факторам: повышенной влажности, соляному туману, песку. Наиболее востребованы в сфере оборудования связи.

ОСОБЕННОСТИ

- Для сети переменного тока
- Приемка «ВП»
- Защита от кондуктивных помех
- Защита от импульсных перенапряжений
- Вносимое затухание до 60 дБ
- Рабочая температура корпуса: –60...+85°C

СООТВЕТСТВИЕ СТАНДАРТАМ

Климатическое исполнение	«В» по ГОСТ 15150
Стойкость к ВВФ	ГОСТ РВ 20.39.414.1
Прочность изоляции на корпус	ГОСТ 20.57.310
Сопротивление изоляции на корпус	ГОСТ 20.57.310
Контроль стойкости к ВВФ	ГОСТ 20.57.406, ГОСТ 20.57.416

ОСНОВНЫЕ ХАРАКТЕРИСТИКИ

Номинальный диапазон входного напряжения		Сеть «С»: ~187...242 В Сеть «К»: ~81...138 В
Диапазон переходного отклонения входного напряжения (в теч.1 сек.)		Сеть «С»: ~154...286 В Сеть «К»: ~81...150 В
Частота питающей сети		Сеть «С»: 50, 400 Гц Сеть «К»: 400 Гц
Максимальный проходной ток:	MPM4	1
	MPP2	3
	MPP3	7,5
Вносимое затухание в диапазоне частот	0,15...0,3 МГц	≥30 дБ
	0,3...1 МГц	≥40 дБ
	1...10 МГц	≥60 дБ
	10...30 МГц	≥55 дБ
Рабочая температура корпуса		M: –60...+85°C
Прочность изоляции (вх./корп.)		~1500 В
Повышенная влажность		98% / 25°C
Охлаждение		кондуктивное
Габариты	MPM4	67,5×40,2×10,2 мм
	MPP2	107,5×56,5×19,2 мм
	MPP3	129,5×61,5×22,2 мм
Масса	MPM4 MPP2 MPP3	≤55 г ≤400 г ≤600 г

ИНФОРМАЦИЯ ДЛЯ ЗАКАЗА

MP	M4	-	C	1	A	M	У
Монолитный AC модуль	Типоразмер корпуса: M4; P2; P3		Индекс номинального вход-ного напряжения: C: ~220(187...242) В; K: ~115(81...138) В.	Номинальный ток, А	Тип сети: A - AC/DC	Индекс рабочей температуры корпуса: M: от –60 до +85°C.	Тип корпуса: У – усиленный корпус

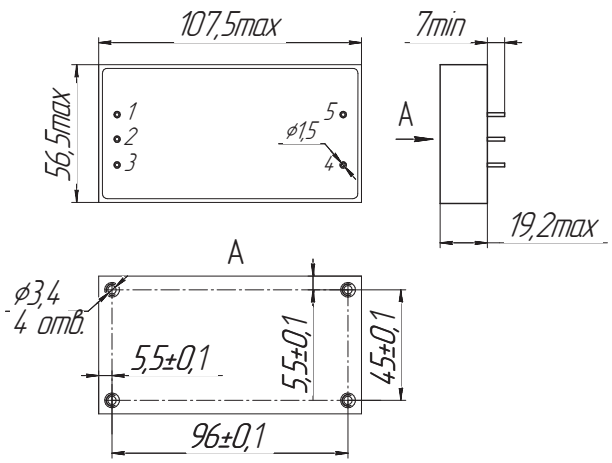

Габаритный чертеж MPP2-X3AMY. Габариты в мм. Описание выводов находится в технической документации на сайте производителя.

Серия МАА-Ф

ВП: БКЯЮ.436610.019 ТУ

ОТК: БКЯЮ.436610.022 ТУ

В РЕЕСТРЕ МПТ

ОПИСАНИЕ

Унифицированные модули фильтров переменного тока серии МАА-Ф предназначены для улучшения показателей электромагнитной совместимости модулей электропитания в промышленной и военной аппаратуре, особо чувствительной к импульсным помехам. При небольших габаритах максимальный проходной ток модулей фильтров может достигать 18 А.

При этом модули фильтров способны работать в широком диапазоне рабочих температур корпуса (–50...+85°С) и позволяют значительно расширить потребительские свойства модулей электропитания.

ОСОБЕННОСТИ

- Для сети переменного тока
- Входит в список ЭКБ-18
- Подавление радиопомех до 40 дБ
- Рабочая температура корпуса: –50...+85°С
- Высокая надёжность

СООТВЕТСТВИЕ СТАНДАРТАМ

Климатическое исполнение	«В» по ГОСТ 15150
Стойкость к ВВФ	20.39.414-1
Прочность изоляции	20.57.310
Сопротивление изоляции	20.57.310
Контроль стойкости к ВВФ	ГОСТ 20.57.406, ГОСТ 20.57.416
Качество входной электроэнергии	ГОСТ 24425 группа «Г»

ОСНОВНЫЕ ХАРАКТЕРИСТИКИ

Номинальный диапазон входного напряжения		Сеть «С»: ~187...242 В Сеть «К»: ~81...138 В
Диапазон переходного отклонения входного напряжения (в теч.1 сек.)		Сеть «С»: ~176...264 В Сеть «К»: ~81...150 В
Частота питающей сети		Сеть «С»: 50, 400 Гц Сеть «К»: 400 Гц
Максимальный проходной ток:	МАА200-1КФБХ МАА200-1СФБХ МАА600-1КФБХ МАА600-1СФБХ МАА2000-1КФБХ МАА2000-1СФБХ	2 А 1 А 6 А 3 А 18 А 9 А
Вносимое затухание в диапазоне частот:	0,15...0,3 МГц 0,3...1 МГц 1...10 МГц 10...30 МГц	≥20 дБ ≥30 дБ ≥40 дБ ≥30 дБ
Падение напряжения		≤3% Uвх. ном.
Прочность изоляции (вх./корп.)		~1500 В
Повышенная влажность		98% / 25°С
Рабочая температура корпуса		Н: –40...+85°С П: –50...+85°С
Охлаждение		кондуктивное
Габариты:	МАА200 МАА600 МАА2000	107,5×56,5×17,5 мм 129,5×61,5×20,5 мм 136,5×97,5×31,5 мм
Масса:	МАА200 МАА600 МАА2000	не более 0,3 кг не более 0,4 кг не более 0,8 кг

ИНФОРМАЦИЯ ДЛЯ ЗАКАЗА

МАА	200	-	1	С	Ф	Б	П
Монолитный АС модуль	Типоразмер корпуса: 200; 600; 2000		Количество каналов	Индекс номинального входного напряжения: С: ~220(187...242) В; К: ~115(81...138) В.	Модуль фильтра	Тип корпуса: Б – унифицированный металлический	Индекс рабочей температуры корпуса: Н: от –40 до +85°С; П: от –50 до +85°С.

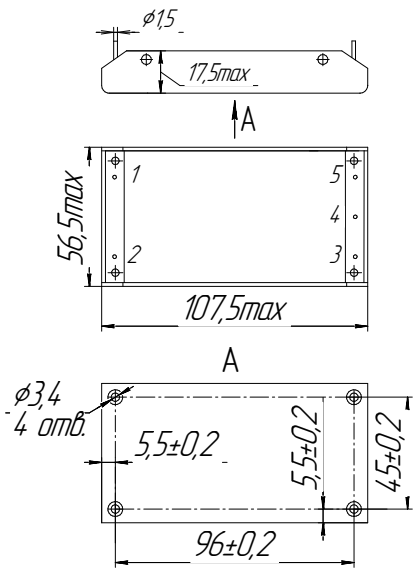

Габаритный чертеж МАА200-Ф. Габариты в мм. Описание выводов находится в технической документации на сайте производителя.

394026, Россия, Воронеж, ул. Дружинников, 5б +7 473 211-06-36 info@kwsystems.ru www.kwsystems.ru

ИНДИВИДУАЛЬНЫЕ РАЗРАБОТКИ

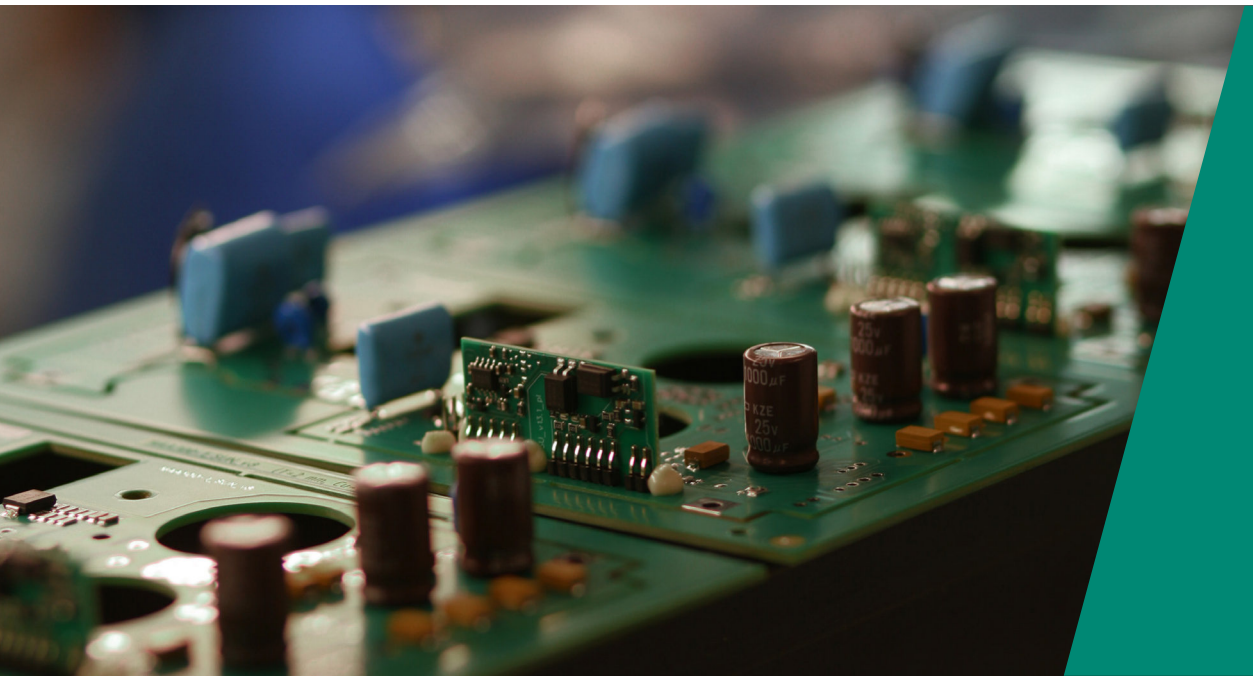

Компания «КВ Системы» занимается разработкой индивидуальных проектов, в том числе таких, для которых требуется особый подход к разработке [1].

Специальные многоканальные системы электропитания имеют следующие преимущества:

• **Качество.** Эти изделия разработаны лучшими инженерами с богатым опытом работы в силовой электронике.

• **Сроки разработки.** Широкий выбор модульных источников электропитания и различных компонентов сокращает время разработки и запуска серийного производства.

• **Стоимость.** Разработка за счет исполнителя позволяет клиенту оптимизировать затраты и сделать проект коммерчески привлекательным.

• **Гибкость.** Весогабаритные характеристики, соответствующие мировым стандартам, достигаются с помощью применения нескольких десятков запатентованных решений группы компаний.

[1] Возможность разработки конкретного изделия уточняйте у регионального менеджера.

ООО «КВ Системы»

394026, Россия, Воронеж, ул. Дружинников, 5б

+7 473 211-06-36 info@kwsystems.ru www.kwsystems.ru